NAKAYAMA®
GARDEN TOOLS EXPERT

Οδηγίες χρήσης για νεφελοψεκαστήρα NS2614

Προειδοποίηση για το χρήστη

- Για τον κινητήρα θα πρέπει να χρησιμοποιείτε μόνο μίξη καυσίμου. Η αναλογία βενζίνης λαδιού θα πρέπει να είναι σωστή και το λάδι που θα χρησιμοποιηθεί θα πρέπει να είναι για δίχρονο κινητήρα.
- **ΠΡΟΣΟΧΗ!! Ιδιαίτερη προσοχή θα πρέπει να δοθεί κατά την χρήση του συγκεκριμένου εργαλείου για θειάφισμα στεγνό. Το θειάφι είναι ένα υλικό εύφλεκτο σε συνδυασμό με αλλά υλικά και ο νεφελοψεκαστήρας σας θα πρέπει να είναι γειωμένος. Χρησιμοποιήστε μια μεγάλη αλυσίδα και συνδέστε την στο σώμα του κινητήρα και στην γη.**
  Διακοπή αυτής της σύνδεσης μπορεί να επιφέρει φωτιά και κίνδυνο για την υγειά σας.
- Το μηχάνημα θα πρέπει να λειτουργήσει χωρίς φορτίο για 3-5 λεπτά μετά την εκκίνηση και πριν την παύση. Απαγορεύεται η άμεση λειτουργία του μηχανήματος σε μέγιστες στροφές με φορτίο ή η ξαφνική παύση του κινητήρα όταν εκείνος λειτουργεί με φορτίο.
- Για την αποφυγή φωτιάς το μηχάνημα θα πρέπει να είναι σταματημένο και μακριά από πηγές φωτιάς όταν τοποθετείτε καύσιμα. Απαγορεύεται το κάπνισμα.

Τεχνικά χαρακτηριστικά

Διαστάσεις	**410x500x645**
Βάρος	**10.5**
Χωρητικότητα	**14**
Ψεκασμός υγρού(λ/λεπτό)	**≥ 2.3**
Ψεκασμός σκόνης (kg/λεπτό)	**≥ 6**
Εκτόξευση(m)	**≥12**
Αναλογία βενζίνης – λαδιού	**25:1**
Στροφές (r/min)	**6000**
Μοντέλο κινητήρα	**1E40FP-3Z**
Εκκίνηση	**Χειρόμιζα**

Κύριες χρήσεις

Ο ψεκαστήρας είναι μηχάνημα φορητό, ευέλικτο, και πολύ αξιόπιστο για την προστασία των φυτών. Είναι κατάλληλο για την προστασία των φυτών από τις αρρώστιες και για των έλεγχο από τα παράσιτα σε μεγάλες φυτείες και χωράφια. Το μηχάνημα αυτό είναι κατάλληλο για χρήση σε περιοχές με βουνά, λόφους κ.α.

1. Τα κύρια μέρη του μηχανήματος είναι φτιαγμένα από πλαστικό έτσι το μηχάνημα είναι αρκετά ελαφρύ.
2. Ο σχεδιασμός είναι το μηχανήματος είναι μοναδικός. Τα ανταλλακτικά που έρχονται σε επαφή με τα χημικά είναι φτιαγμένα από ενισχυμένο πλαστικό και ανοξείδωτο ατσάλι για την προστασία κατά της διάβρωσης και την μακροβιότητα του μηχανήματος.
3. Οι διαστάσεις του στομίου στο δοχείο χημικών είναι μεγάλο για την εύκολη εισαγωγή των χημικών.

4. Οι διαστάσεις του μηχανήματος είναι έτσι ώστε το κέντρο βάρος του να είναι χαμηλό και η σταθερότητα του μηχανήματος καλή.
5. Η χρήση χειρόμιζας κάνει το μηχάνημα εύκολο για χρήση και η προστατευτική δομή του για τις υψηλές θερμοκρασίες κάνει το μηχάνημα ασφαλές.

Συναρμολόγηση ανάλογα με την χρήση

1. Συναρμολόγηση για ψεκασμό υγρού

1) Αφαιρέστε τις βίδες που βρίσκονται στο δοχείο και βγάλτε το δοχείο. Αλλάξτε την πλάκα σκόνης με την πλάκα ψεκασμού και τοποθετήστε ξανά το δοχείο. Σφίξτε καλά τις βίδες. Εικ. 1

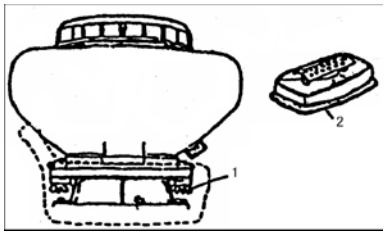

Εικ. 1
1. Παξιμάδι
2. Πλάκα σκόνης

2) Συναρμολόγηση του δοχείου

Αφαιρέστε την κάτω τάπα του δοχείου, αλλάξτε την με την τάπα πίεσης που συνδέεται με το πλαστικό σωληνάκι (μην ξεχάσετε να τοποθετήσετε και το πλαστικό o-ring, όπως φαίνεται και στην εικόνα 3.) Τοποθετήστε την τάπα με το σωληνάκι όπως φαίνεται στην εικόνα 2.

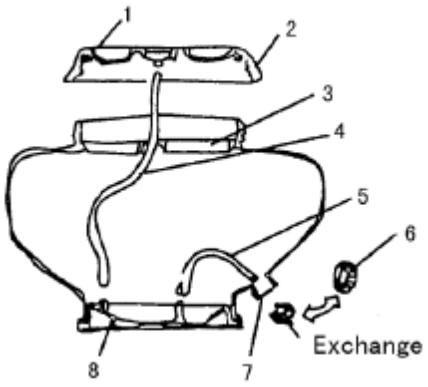

Εικ. 2

1. Ροδέλα στεγανοποίησης
2. Καπάκι
3. Φίλτρο
4. Σωλήνας
5. Πλαστικό σωληνάκι
6. Τάπα
7. Άνοιγμα εξαγωγής 8. Πλάκα ψεκασμού

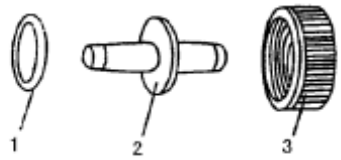

Εικ. 3

1. Ροδέλα
2. Σύνδεσμος
3. Τάπα

3) Συνδέστε το σωλήνα ψεκασμού όπως φαίνεται στην εικόνα 4.

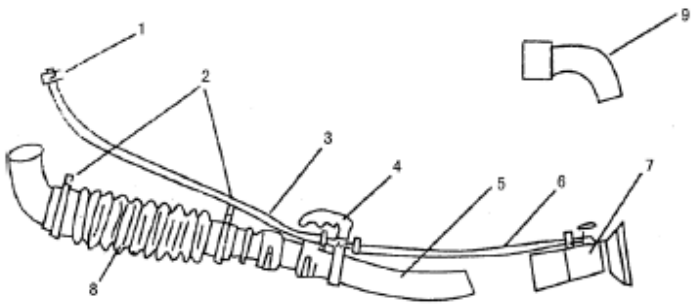

1. Κλιπ (A)
2. Κλιπ (B)
3. Πλαστικός σωλήνας
4. Λαβή
5. Σωλήνας
6. Πλαστικό σωληνάκι
7. Μπεκ
8. Σωλήνας
9. Γωνία

2. Συναρμολόγηση για σκόνη.

Αφαιρέστε το δοχείο ψεκασμού, βγάλτε τον σωλήνα εισαγωγής και εξαγωγής, αλλάξτε την πλάκα ψεκασμού και τοποθετήστε την πλάκα σκόνης και συνδέστε τον σωλήνα σκόνης όπως στην εικόνα 5 και εικόνα 6.

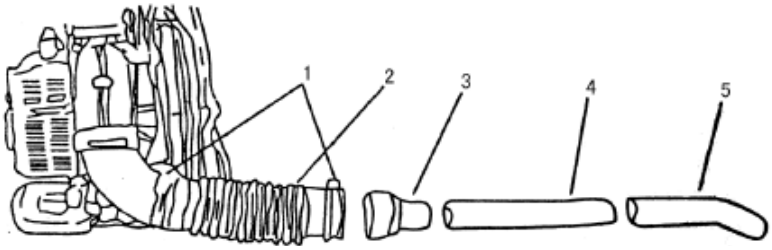

1. Κλιπ
2. Σωλήνας
3. Σύνδεσμος
4. Προέκταση
5. Σωλήνας σκόνης

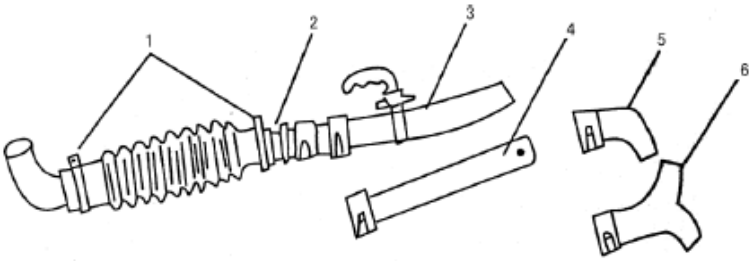

1. Κλιπ(B)
2. Σύνδεσμος
3. Σωλήνας
4. Προέκταση
5. Γωνία
6. Ταφ

3. Αντί-ηλεκτροστατική εγκατάσταση

Ο ψεκασμός σκόνης μπορεί να προκαλέσει ηλεκτροστατική στα χημικά, στην θερμοκρασία, στην υγρασία κλπ. Για την αποφυγή αυτού παρακαλώ συνδέστε την αλυσίδα προστασίας που περιλαμβάνεται. Όταν μειωθεί η υγρασία στον αέρα η ηλεκτροστατική είναι πιο επικίνδυνη. Δώστε μεγάλη προσοχή.

Συναρμολογήστε όπως βλέπετε στην εικόνα 7.

Η μια μεριά της αλυσίδας προστασίας τοποθετείται πάνω στον κινητήρα του νεφελοψεκαστήρα και η άλλη μεριά ακουμπάει στο έδαφος. Διατηρήστε την επαφή με το έδαφος σε όλη την διάρκεια της εργασίας σας. Αν χρειαστεί προσθέστε στην αλυσίδα σας βάρος ή χρησιμοποιήστε μια άλλη αλυσίδα η οποία θα έχει συνέχεια επαφή με το έδαφος

ΠΡΟΣΟΧΗ! Μη συμμόρφωση σε αυτήν την οδηγία μπορεί να προκαλέσει φωτιά και δημιουργία κίνδυνου για την υγειά σας και την περιουσία σας.

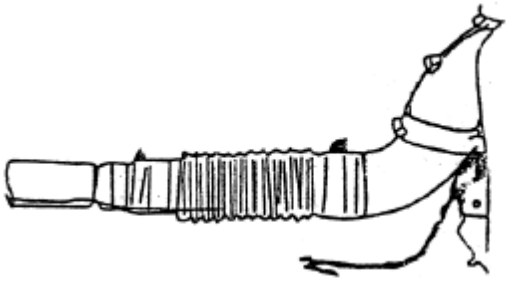

Περιστροφή

1. Ελέγξτε
    1. Ελέγξτε εάν το μπουζί είναι χαλαρό κλπ.
    2. Ελέγξτε εάν οι εγκοπές εξαερισμού είναι καθαρές για να αποφύγετε την υπερθέρμανση.
    3. Ελέγξτε εάν το φίλτρο αέρος είναι καθαρό για την αποφυγή κακής λειτουργίας.
    4. Ελέγξτε το κενό στο μπουζί 0,6-0,7mm.
    5. Τραβήξτε την χειρόμιζα 2-3 μερικές φορές για να ελέγξετε ότι ο κινητήρας λειτουργεί κανονικά.
2. Πρόσθεση καυσίμου
    1. Η συμπλήρωση καυσίμου θα πρέπει να πραγματοποιείται όταν ο κινητήρας είναι σβηστός.
    2. Η βενζίνη θα πρέπει να είναι Όν. 70 ή Όν. 90 και το λάδι θα πρέπει να είναι για δίχρονο κινητήρα. Η αναλογία μίξης θα πρέπει να είναι 25:1. Η κακή ποιότητα καυσίμου θα επηρεάσει την απόδοση του κινητήρα και ίσως και να τον καταστρέψει. Ενώ συμπληρώνετε τα καύσιμα θα πρέπει να είναι τοποθετημένο το φίλτρο βενζίνης για να μην μπουν στο ρεζερβουάρ σκουπιδάκια και μικροαντικείμενα.
3. Τοποθέτηση χημικού
    1. Κατά την λειτουργία ψεκασμού θα πρέπει να συμπληρώνετε χημικό μόνο όταν ο διακόπτης του μηχανήματος είναι κλειστός βλέπε εικόνα 8. Κατά την λειτουργία σκόνης βαλβίδα ταχύτητας και ο μοχλός βενζίνης θα πρέπει να είναι στην κάτω θέση διαφορετικά μπορεί να υπάρξει διαρροή χημικού.

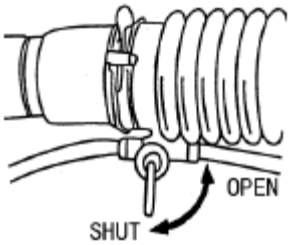

    2. Καθώς η σκόνη χημικού μπορεί εύκολα να συσσωρευτεί και να προκαλέσει ζημιά στο μηχάνημα δεν θα πρέπει να αφήνετε τα χημικά στο δοχείο για μεγάλο διάστημα.
    3. Καθώς ψεκάζετε το καπάκι του δοχείου θα πρέπει να είναι καλά τοποθετημένο. Αφού τοποθετήσετε χημικά σε σκόνη παρακαλώ καθαρίστε την εισαγωγή καλά και τοποθετήστε το καπάκι του δοχείου.

4. Κρύα εκκίνηση.
   Παρακαλώ ακολουθήστε τα παρακάτω βήματα:

   A. Ανοίξτε την βάνα καυσίμου. Βλέπε εικόνα 9

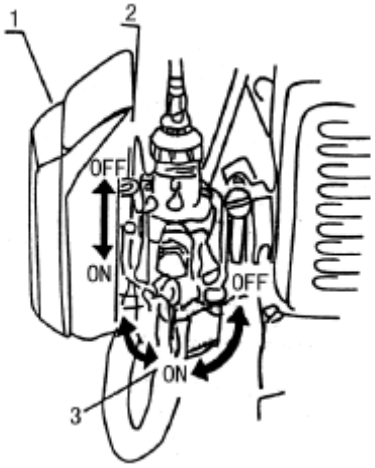

1. Φίλτρο αέρος
2. Μοχλός τσοκ
3. Βάνα καυσίμου

   B. Τοποθετήστε τον μοχλό του καυσίμου στην θέση start.
   C. Τοποθετήστε το τσοκ στην μέγιστη θέση.
   D. Τραβήξτε την χειρόμιζα κάποιες φορές και αφήστε την να επιστρέψει αργά στην θέση της.
   E. Κλείστε το τσοκ και τραβήξτε την χειρόμιζα μέχρι να ξεκινήσει ο κινητήρας.
   F. Αφού ξεκινήσει ο κινητήρας ανοίξτε το τσοκ τελείως.
   G. Αφήστε το κινητήρα να λειτουργήσει για μερικά λεπτά και μετά ξεκινήστε την λειτουργία ψεκασμού.

5. Εκκίνηση με ζεστό κινητήρα
   A. Ανοίξτε το τσοκ τελείως.
   B. Εάν ο κινητήρας τραβάει πολύ βενζίνη κλείστε την βάνα του καυσίμου και τραβήξτε την χειρόμιζα 5-6 φορές και ξεκινήστε το κινητήρα όπως αναφέρεται παραπάνω.

6. Ρύθμιση ταχύτητας
   Η ταχύτητα δεν συμβαδίζει με το μοχλό καυσίμου ή ο κινητήρας δεν σταματάει με την λαβή στην χαμηλότερη θέαση. Ρυθμίστε όπως αναφέρετε παρακάτω:
   Βλέπε εικόνα 10

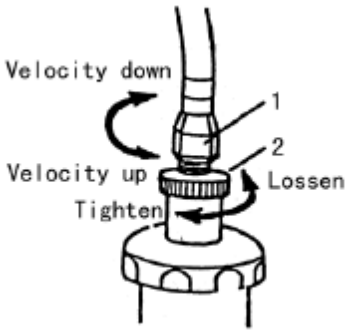

   A. Χαλαρώστε το παξιμάδι.
   B. Γυρίστε την βίδα ρύθμισης προς τα αριστερά για να μειωθεί η ταχύτητα. Προς τα αριστερά για να αυξήσετε την ταχύτητα.
   C. Αφού ολοκληρώσετε την ρύθμιση σφίξτε ξανά το παξιμάδι.

7. Παύση του κινητήρα.
   A. Κατά την λειτουργία με υγρό σβήστε το διακόπτη του χημικού πρώτα και μετά σταματήστε τον κινητήρα.
   B. Κατά την λειτουργία με σκόνη κλείστε το μοχλό καυσίμου και το μοχλό σκόνης.
   C. Αφού τελειώσετε την εργασία σας, σβήστε το διακόπτη του καυσίμου για να αποφύγετε την καταλάθος εκκίνηση.

   Σημείωση: Ενώ λειτουργεί ο κινητήρας, θα πρέπει να είναι τοποθετημένος ο σωλήνας διαφορετικά θα μειωθεί η παροχή του αέρα και ο κινητήρας μπορεί να πάθει ζημιά.

Λειτουργία με υγρό ή σκόνη

A. Λειτουργία με υγρό. Χαλαρώστε την τάπα πίεσης, ρυθμίστε το μήκος του μπες για τους διάφορους τρόπους ψεκασμού. Γυρίστε την βαλβίδα ρύθμισης για να αλλάξετε την ποσότητα ψεκασμού. Βλέπε εικόνα 11

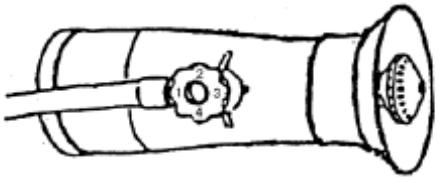

Άνοιγμα	Ψεκασμός (L/min)
1	1
2	1.5
3	2
4	3

B. Λειτουργία με σκόνη. Ρυθμίστε την ποσότητα του ψεκασμού τοποθετώντας το μοχλό σκόνης σε μια από τις τρείς θέσης. Βλέπε εικόνα 12

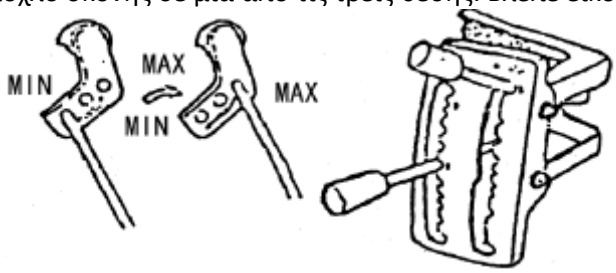

Ασφάλεια

1. Διαβάστε τις οδηγίες προσεχτικά. Σιγουρευτείτε ότι έχετε κατανοήσει πλήρως την λειτουργία του μηχανήματος πριν την χρήση.
2. Ρούχα προστασίας

Να φοράτε πάντα κράνος, γυαλιά προστασίας, μάσκα σκόνης, μακριά γάντια, υποδήματα προστασίας και ειδικά ρούχα εργασίας.

3. Τα παρακάτω άτομα δεν πρέπει να χρησιμοποιούν το μηχάνημα.
   Άτομα που είναι κάτω από την επήρεια αλκοόλ, φαρμάκων ή άλλων ουσιών.
   Άτομα που δεν γνωρίζουν την λειτουργία του μηχανήματος ή δεν έχουν την κατάλληλη εμπειρία.
4. Αποφύγετε την φωτιά. Μην καπνίζετε κοντά στο μηχάνημα. Μην συμπληρώνετε καύσιμα στο μηχάνημα όταν λειτουργεί ή όταν ο κινητήρας είναι ζεστός. Προσέξτε μην σας χυθεί βενζίνη πάνω στο μηχάνημα. Στην περίπτωση αυτή καθαρίστε το καλά. Μην λειτουργείτε το μηχάνημα κοντά σε εύφλεκτα υλικά.
5. Εκκίνηση του κινητήρα (εικόνα 14)
   Τοποθετήστε το μοχλό σκόνης στο ελάχιστο πριν να ξεκινήσετε το μηχάνημα διαφορετικά τα χημικά μπορεί να εκτοξευτούν.
   Μην στέκεστε μπροστά από το ρουθούνι. Ακόμη και εάν ο μοχλός σκόνης είναι κλειστός μπορεί να εκτοξευτούν χημικά μέσα από το ρουθούνι.
6. Χρήση με υγρό ή με σκόνη
   Χρησιμοποιήστε το μηχάνημα τα πρωϊνά ή αργά το απόγευμα όταν έχει δροσιά και λίγο αέρα. Έτσι θα μειωθούν οι αναθυμιάσεις και οι εξατμίσεις του χημικού.
   Ο χρήστης δεν θα πρέπει να κινείτε αντίθετα με τον αέρα.
   Εάν το έρθετε σε επαφή με το χημικό καθαρίστε καλά με νερό και επικοινωνήστε με τον γιατρό σας.
   Εάν νιώσετε πονοκέφαλο ή ζαλάδα παρακαλώ σταματήστε αμέσως την εργασία σας και επικοινωνήστε με τον γιατρό σας.
   Για την ασφάλεια σας ακολουθήστε τις οδηγίες χρήσης που αναγράφονται πάνω στο χημικό που χρησιμοποιείτε.
   Μην χρησιμοποιείτε ειδικά υγρά όπως δυνατά οξέα και αλκάλια.

Προβλήματα και λύσεις

1. Ο κινητήρας ξεκινά δύσκολα ή δεν ξεκινά καθόλου. Ελέγξτε το μπουζί. Βγάλτε το μπουζοκαλώδιο, τραβήξτε την χειρόμιζα και ελέγξτε εάν υπάρχει σπίθα μέσα στο μπουζί. Τραβήξτε την χειρόμιζα απαλά και προσέξτε μην ακουμπήσετε κάποιο μεταλλικό μέρος του μηχανήματος γιατί υπάρχει κίνδυνος ηλεκτροπληξίας. Βλέπε εικόνα 15.

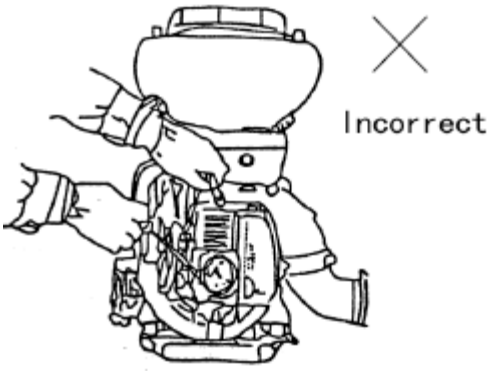

Πρόβλημα		Αιτία	Λύση
Δεν έχει σπινθήρας	Μπουζί	Είναι βρεγμένο	Στεγνώστε το μπουζί
		Το μπουζί είναι βρώμικο	Καθαρίστε το μπουζί
		Το κενό του μπουζί δεν είναι σωστό	Ρυθμίστε το κενό στο 0,6 - 0,7mm
		Το μπουζί είναι φθαρμένο	Άλλαξε το μπουζί
		Το μπουζί είναι καμένο	Άλλαξε το μπουζί
	Ηλεκτρονική	Η καλωδίωση έχει πρόβλημα	Αλλάξτε ή επισκευάστε
		Η μόνωση είναι φθαρμένη	Αλλάξτε
		Το καλώδιο είναι σπασμένο	Αλλάξτε
		Η ηλεκτρονική έχει πρόβλημα	Αλλάξτε
Κανονικό	Η αναλογία συμπίεσης είναι καλή και τα καύσιμα κανονικά	Τα καύσιμα που απορροφούνται είναι υπερβολικά	Μειώστε τα καύσιμα
		Κακή ποιότητα καυσίμων ή νοθευμένη βενζίνη	Αλλάξτε τα καύσιμα
	Τα καύσιμα είναι κανονικά άλλα η αναλογία συμπίεσης είναι κακή	Ο κύλινδρος ή το πιστόνι είναι φθαρμένα	Αλλάξτε τα
		Το μπουζί είναι χαλαρό	Σφίξτε το
	Δεν περνάνε καύσιμα από το καρμπυρατέρ	Δεν υπάρχουν καύσιμα στο ρεζερβουάρ	Συμπληρώστε καύσιμα
		Το φίλτρο καυσίμου είναι βρώμικο	Καθαρίστε το
		Το ρεζερβουάρ είναι βρώμικο	Καθαρίστε το

2. Η απόδοση του κινητήρα είναι χαμηλή

Πρόβλημα	Αιτία	Λύση
Η αναλογία συμπίεσης και η ανάφλεξη είναι κανονική	Η πλάκα του φίλτρου είναι βουλωμένη	Καθαρίστε
	Τα καύσιμα έχουν μέσα νερό	Αλλάξτε τα καύσιμα
	Ο κινητήρας υπερθερμαίνεται	Σταματήστε το κινητήρα και αφήστε τον να κρυώσει
	Υπολείμματα στην εξάτμιση	Καθαρίστε
Ο κινητήρας υπερθερμαίνεται	Η πυκνότητα του καυσίμου είναι λεπτή	Ρυθμίστε το καρμπυρατέρ
	Υπολείμματα στον κύλινδρο	Καθαρίστε το
	Λάδι του κινητήρα είναι λάθος	Χρησιμοποιήστε το σωστό λάδι
	Δεν υπάρχει σύνδεση με το σωλήνα	Συνδέστε τον
Θόρυβος	Κακής ποιότητας καυσίμων	Αλλάξτε
	Υπολείμματα στο θάλαμο ανάφλεξης	Καθαρίστε το
	Αναλώσιμα αντ/κα φθαρμένα	Ελέγξτε και αλλάξτε

3. Ο κινητήρας σταματάει ενώ δουλεύει

Πρόβλημα	Αιτία	Λύση
Ο κινητήρας σταματάει ξαφνικά	Το μπουζοκαλώδιο είναι χαλαρό	Τοποθετήστε το καλά
	Το πιστόνι είναι φθαρμένο	Αλλάξτε το πιστόνι
	Το μπουζί είναι φθαρμένο	Αλλάξτε το
	Τα καύσιμα έχουν τελειώσει	Συμπληρώστε καύσιμα
Ο κινητήρας κάνει διακοπές	Το καρμπυρατέρ είναι βουλωμένο	Καθαρίστε το
	Η εξαέρωση του ρεζερβουάρ είναι βουλωμένη	Καθαρίστε το
	Τα καύσιμα έχουν μέσα νερό	Αλλάξτε τα καύσιμα

4. Ο κινητήρας δεν σταματάει σωστά

Πρόβλημα	Αιτία	Λύση
Ο μοχλός του καυσίμου είναι στην κάτω θέση, ο κινητήρας λειτουργεί ακόμα	Η ντίζα καυσίμου είναι ρυθμισμένη λάθος	Ρύθμιση καρμπυρατέρ

5. Λειτουργία με υγρό

Πρόβλημα	Αιτία	Λύση
Δεν ψεκάζει το υγρό το μπεκ	Το μπεκ ή η βαλβίδα ελέγχου είναι βουλωμένη	Καθαρίστε το
	Σωλήνας υγρού βουλωμένος	Καθαρίστε το
	Δεν υπάρχει πίεση	Σφίξτε το καπάκι του δοχείου
Διαρροή υγρού	Το καπάκι του δοχείου είναι τοποθετημένο λάθος	Τοποθετήστε το σωστά
	Οι συνδέσεις είναι χαλαρές	Σφίξτε τις

6. Λειτουργία με σκόνη

Πρόβλημα	Αιτία	Λύση
Δεν υπάρχει εξαγωγή σκόνης	Η έξοδο σκόνης δεν ανοίγει	Ρυθμίστε την έξοδο της σκόνης
	Η σκόνη έχει μέσα κάποιο αντικείμενο	Καθαρίστε το
	Η σκόνη είναι σβολιασμένη	Διαλύστε τους σβόλους
	Η σκόνη είναι υγρή	Στεγνώστε την σκόνη
Η έξοδος σκόνης δεν λειτουργεί σωστά	Η έξοδος δεν κλείνει	Ρυθμίστε το μοχλό σκόνης
	Η έξοδος είναι κλεισμένη από κάποιο αντικείμενο	Καθαρίστε την
Διαρροή σκόνης	Η πλάκα της βάσης του δοχείου είναι χαλαρή	Σφίξτε την
	Η φλάντζα του καπακιού είναι φθαρμένη	Αλλάξτε την
Η αναλογία εξόδου είναι εκτός ελέγχου	Η συσκευή ελέγχου της εξόδου δεν λειτουργεί σωστά	Επισκευάστε την

Συντήρηση και αποθήκευση

1. Μετά από κάθε λειτουργία καθαρίστε το μηχάνημα και το δοχείο ψεκασμού. Καθαρίστε καλά την έξοδο σκόνης. Ανοίξτε το καπάκι του δοχείου και αφήστε το μηχάνημα να λειτουργήσει σε χαμηλή ταχύτητα για 2-3 λεπτά.
2. Η λάθος μίξη καυσίμου είναι αυτό που προκαλεί συχνά προβλήματα στο μηχάνημα. Για το λόγο αυτό θα πρέπει να καθαρίζετε το σύστημα καυσίμου συχνά. Όταν θέλετε να αποθηκεύσετε το μηχάνημα αδειάστε το ρεζερβουάρ από καύσιμα.
3. Μετά από κάθε χρήση καθαρίστε καλά το φίλτρο του αέρα. Πλύντε το σε βενζίνη και στην συνέχεια στραγγίστε το καλά.
4. Ελέγξτε ότι το μπουζί είναι σε καλή λειτουργική κατάσταση και ότι το κενό είναι σωστό. 0,6 – 0,7 όπως φαίνεται στην εικόνα 16.

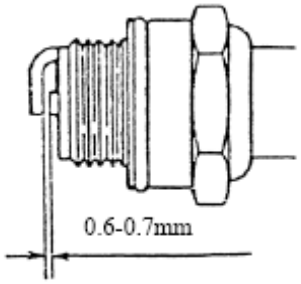

5. Για μακροχρόνια αποθήκευση καθαρίστε το εξωτερικό από το μηχάνημα και περάστε αντισκουριακό όλα τα μεταλλικά του μέρη. Βγάλτε το μπουζί και τοποθετήστε λίγο λάδι μέσα στην τρύπα. Τραβήξτε ελαφρά δυο τρεις φορές την χειρόμιζα για να διανεμηθεί σωστά το λάδι. Βγάλτε το δοχείο και καθαρίστε το μέσα έξω όπως και την έξοδο της σκόνης. Βγάλτε τα καύσιμα μέσα από το ρεζερβουάρ και από το καρμπυρατέρ. Καλύψτε το μηχάνημα με μια πλαστική μεμβράνη και τοποθετήστε το σε ασφαλές σημείο μακριά από παιδιά.

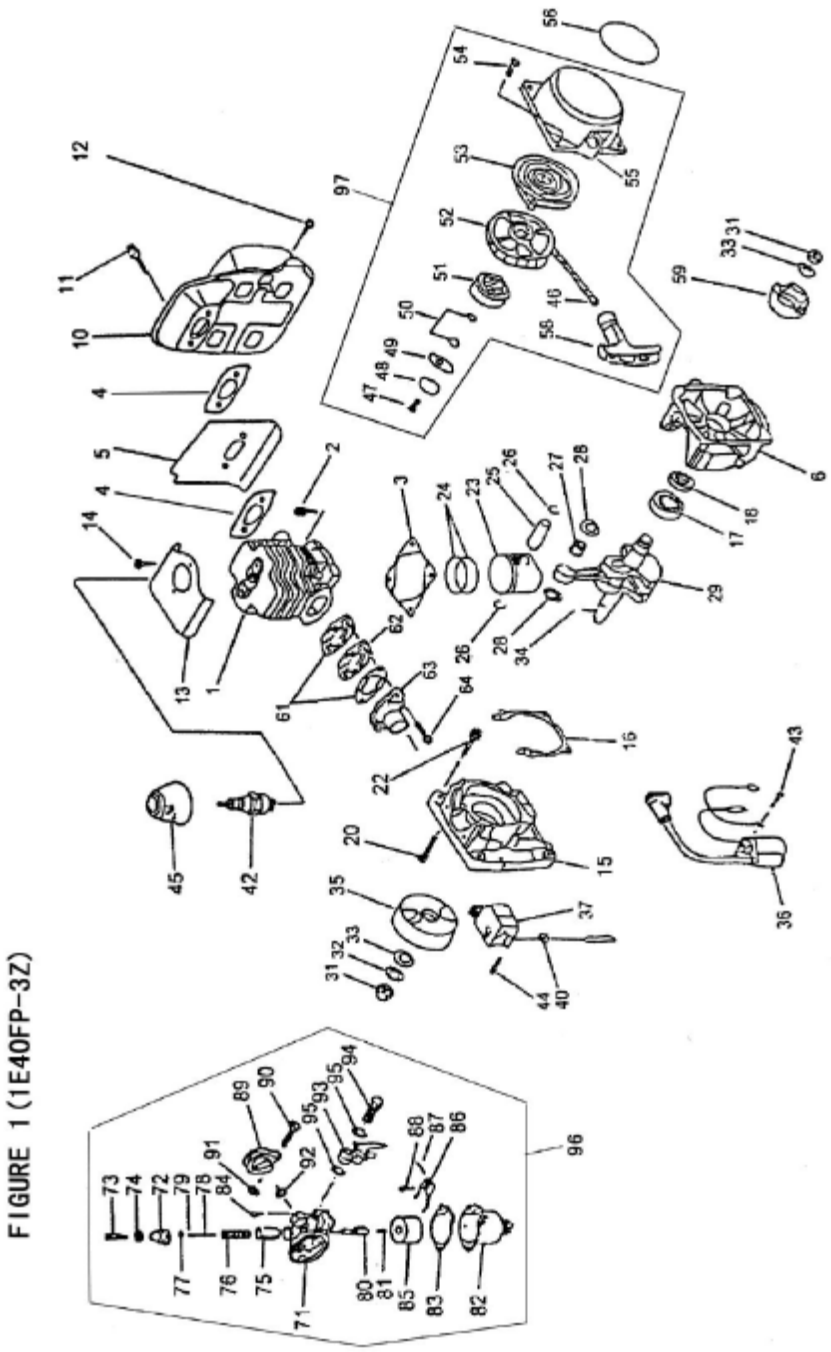

FIGURE 1 (1E40FP-3Z)

www.NakayamaTools.com

Appendix Ⅰ List of Engine Parts of Attached Fig.1(Ⅰ)

Ser. No.	Part No.	Part Name	Qty	Ser. No.	Part No.	Part Name	Qty
1-1	1E40FP-3Z-7	CYLINDER	1	1-28	1E40FP-3Z.3-6	WASHER	2
1-2	GB/70.1 -M5×20	BOLT	4	1-29	1E40FP-3Z.3.1	CRANKSHAFT	1
1-3	1E40FP-3Z-6	GASKET	1	1-31	1E40FP-3Z-16	NUT	2
1-4	1E40FP-3Z-18	GASKET	2	1-32	GB/T859-10	WASHER	2
1-5	1E40FP-3Z-5	GASKET	1	1-33	GB/T97.1-10	WASHER	2
1-6	1E40FP-3Z-12	BACK CRANKCASE	1	1-34	1E40FP-3Z.3-1	KEY	1
1-10	1E40FP-3Z.2	MUFFLER	1	1-35	1E40FP-3Z.5	ROTOR	1
1-11	GB/T70.1 -M6×35	BOLT	2	1-36	1E40FP-3Z.5	COLL	1
1-12	GB/T9074.4 -M5×12	SCREW	1	1-37	1E40FP-3Z.5	COIL	1
1-13	1E40FP-3Z-8	COVER	1	1-40	1E40FP-3Z-20	GROMMET	1
1-14	GB/T9074.4- M5×10	SCREW	2	1-42	4106J	PLUG	1
1-15	1E40FP-3Z-14	FRONT CRANKCASE	1	1-43	GB/T845-ST4.2×16	SCREW	2
1-16	1E40FP-3Z-13	GASKET	1	1-44	GB/T70.1 -M4×25	SCREW	1
1-17	GB/T276-6202/P5	BEARING	2	1-45	1E40FP-3Z-9	CAP	1
1-18	1E40FP-3Z-11	SEAL	2	1-46	1E40FP-3Z.4-9	ROPE	1
1-20	GB/T70.1- M5×30	SCREW	4	1-47	GB/T67- M5×12	SCREW	1
1-22	GB/T 5783-M6×30	BOLT	4	1-48	1E40FP-3Z.4-4	WASHER	1
1-23	1E40FP-3Z.3-2	PISTON	1	1-49	1E40FP-3Z.4-5	GUIDE SLICE	1
1-24	1E40FP-3Z.3-5	PISTON RING	2	1-50	GB/T860-8	WASHER	1
1-25	1E40FP-3Z.3-3	PISTON PIN	1	1-51	1E40FP-3Z.4-8	START WHEEL	1
1-26	1E40FP-3Z.3-4	RING	2	1-52	1E40FP-3Z.4-6	PULLEY	1
1-27	1E40FP-3Z.3.2	BEARING	1	1-53	1E40FP-3Z.4-7	SPRING	1

www.NakayamaTools.com

Appendix Ⅰ List of Engine Parts of Attached Fig.1(Ⅱ)

Ser. No.	Part No.	Part Name	Qty	Ser. No.	Part No.	Part Name	Qty
1-54	GB/T9074.4-M5×20	SCREW	4	1-84	GB/T818-M4×12	SCREW	2
1-55	1E40FP-3Z.4-1	CASE	1	1-85		FLOAT	1
1-56	1E40FP-3Z-17	LABEL	1	1-86		HINGE	1
1-58	1E40FP-3Z.4-2	HANDLE	1	1-87		PIN	1
1-59	1E40FP-3Z-19	RATCHET	1	1-88		VALVE	1
1-61	1E40FP-3Z-4	GASKET	2	1-89		BAND	1
1-62	1E40FP-3Z-3	INSULATOR	1	1-90		BOLT	1
1-63	1E40FP-3Z-2	PIPE	1	1-91		NUT	1
1-64	GB/T9074.4-M5×25	SCREW	1	1-92		PACKING	1
1-71		BODY	2	1-93		SWITCH	1
1-72		CAP	1	1-94		BOLT	1
1-73		BOLT	1	1-95		PACKING	2
1-74		NUT	1	1-96	1E40FP-3Z.01	CARBURETTOR	1
1-75		PISTON	1	1-97	1E40FP-3Z.4	STARTER	1
1-76		SPRING	1				
1-77		RING	1				
1-78		NEEDLE	1				
1-79		CLIP	1				
1-80		PIPE	1				
1-81		JET	1				
1-82		FLOAT CHAMBER	1				
1-83		GASKET	1				

www.NakayamaTools.com

Appendix Ⅱ List of Engine Parts of Attached Fig.2 (Ⅰ)

Ser. No.	Part No.	Part Name	Qty	Ser. No.	Part No.	Part Name	Qty
2-1	GB/T 6170-M6	NUT	5	2-25	GB/T 9074.4-M5×16	SCREW ASSEM	1
2-2	GB/T 93-6	WASHER	7	2-26	3WF-2.6.3	THROTTLE CABLE	1
2-3	GB/T 96.2-6	WASHER	7	2-29	3WF-3-5	HANDLE	2
2-4	3WF-2.6.10-1	FRAME	1	2-30	3WF-2.6A.11.1-2	GRADUATOR	1
2-5	3WF-2.6A.6	RUBBER PILLAR	3	2-31	3WF-2.6.7.1	DUST ROD	1
2-6	GB/T9074.4 -M5×16	SCREW	2	2-32	3WF-3-15	CONNECTOR	1
2-7	3WF-2.6B.4	SUPPORT	1	2-33	GB/T 6170-M5	NUT	3
2-8	3WF-3-18	LINK WASHER	2	2-34	3WF-2.6.7-7	PULLING ROD	1
2-9	3WF-2.6B-2	PLASTIC CLIP	8	2-35	3WF-2.6A-2	PIN	1
2-10	3WF-2.6.8	BACK MAT	1	2-36	3WF-2.6.7-6	PLATE	1
2-11	EB-415.16-2	LOOP	2	2-37	GB/T 845-ST4.2X13	SCREW ASSEM	3
2-12	GB/T 6177.1-M6	NUT	2	2-38	3WF-2.6.9-1	NET COVER	1
2-13	3WF-2.6A.5	BELT COMPONENT	2	2-39	3WF-2.6A-3	SEALING WAHER	1
2-14	GB/T 818-M6×16	SCREW	2	2-40	3WF-3-9	WASHER	1
2-15	3WF-3.26.3	SPANNER	1	2-41	3WF-2.6.6-1	PIPE	1
2-16	3WF-2.6B.6	DISASSEMBLY	1	2-42	3WF-3-8	LID	1
2-19	GB5356-S=4	SPANNER	1	2-43	GB/T 845-ST4×13	SCREW	3
2-20	GB5356-S=5	SPANNER	1	2-44	3WF-3.6-3	PIN	1
2-22	BG415.9.1	WORKBAG	1	2-45	3WF-3.6-2	RUBBER PLATE	1
2-23	3WF-2.6.7.2	THROTTLE ROD	1	2-46	3WF-3.6-1	SLIDE	1
2-24	3WF-2.6A.11.2	LINK FRAME	1	2-47	3WF-3.6-4	SUPPPORT ARM	1

www.NakayamaTools.com

Appendix Ⅱ List of Engine Parts of Attached Fig.2 (Ⅱ)

Ser. No.	Part No.	Part Name	Qty	Ser. No.	Part No.	Part Name	Qty
2-48	GB/T 896-5	RING	1	2-70	GB/T 96.2-6	WASHER(NOT USE IN-2.6)	1
2-49	GB/T 9074.4-M6×20	SCREW ASSEM	3	2-71	3WF-2.6A.4.2	FANJOINT(NOT USE IN-2.6)	1
2-50	3WF-3-21	PLUG	1	2-72	GB/T 818-M5×35	SCREW	10
2-51	3WF-3-22	ROCKER SHAFT	1	2-73	3WF-2.6.9.3	VOLUTE CASE	1
2-52	GB/T 1235-14×2.4	SEALING WASHER	1	2-74	GB/T 9074.4-M5×25	SCREW	4
2-53	GB/T 119-B6×55	PIN	1	2-75	3WF-3-19	PROTECTION	1
2-54	GB/T 896-9	RING	1	2-76	GB/T 96.2-8	WASHER	2
2-55	3WF-2.6.6.1	SHUTTER	1	2-77	GB/T 6170-M8	NUT	2
2-56	3WF-2.6.6	SHUTTER CASE	1	2-80	GB/T5783-M8×75	BOLT	2
2-57	3WF-2.6.9.1	VOLUTE CASE	1	2-82	3WF-2.6A-1	CLAMP	2
2-58	GB/T5783-M8×35	BOLT	2	2-84	GB/T 9074.4-M5×35	SCREW ASSEM	4
2-59	3WF-2.6.2	FUEL TANK	1	2-85	3WF-3.7-2	DUSTING PLATE	1
2-60	GB/T97.1-8	WASHER	2	2-86	3WF-3.20-1	TUBE	1
2-61	3WF-2.6.9.2	IMPELLER ASSEM	1	2-87	3WF-2.6A.1-2	PLATE	1
2-62	3WF-2.6A.7	SUPPORTCOMPONENT	2	2-88	3WF-2.6-5	LABEL	1
2-64	3WF-2.6A.4.2-1	FAN JOINT(NOT USE IN-2.6)	1	2-89	3WF-3.20-2	MISTING PLATE	1
2-65	GB/T 5783-M6×20	SCREW(NOT USE IN-2.6)	1	2-90	3WF-3.7-1	SEALING WASHER	1
2-66	GB/T 6170-M6	SCREW(NOT USE IN-2.6)	1	2-91	3WF-2.6-1	SIGN	1
2-67	3WF-3.25.4	INSURANCE CHAIN	1	2-92	GB/818- M5×25	SCREW	2
2-68	GB/T 62-M6	SCREW(NOT USE IN-2.6)	1	2-93	3WF-2.6.4-1	FAN JOINT	1
2-69	3WF-2.6A.4.2-2	WASHER(NOTUSE IN-2.6)	1				

www.NakayamaTools.com

Appendix Ⅱ List of Engine Parts of Attached Fig.2 (Ⅲ)

Ser. No.	Part No.	Part Name	Qty	Ser. No.	Part No.	Part Name	Qty
2-94	3WF-3.17-1	CHEMICAL TANK	1	2-120	3WF-2.6A.1-3	WASHER(NOT USE IN-2.6)	1
2-95	BG415-8	CLIP	2	2-121	3WF-2.6.4-4	PIPE(NOT USEIN-2.6A)	1
2-97	GB/T818-M5×35	SCREW ASSEM	2	2-122	3WF-2.6.4-6	L-PIPE(NOT USEIN-2.6A)	1
2-98	SG79-8X2	TUBE（300）	1	2-123	3WF-2.6.4-3	CONNETOR(NOT USEIN-2.6A)	1
2-99	BG415-7	TUBE SPRING	1	2-124	3WF-2.6.4-5	Y-PIPE(NOT USEIN-2.6A)	1
2-104	3WF-3-11	SIGNPLATEPOLLAR	1	2-129	3WF-3.19.5	2CLIP ASSEM	1
2-105	3WF-3.20.1	FILTER NET	1	2-130	3WF-3.17.2-2	SEALING WASHER	1
2-106	3WF-2.6.2-1	FUEL TANK	1	2-131	3WF-3.20.2-2	LINK PIPE	1
2-107	1E40FC.1-2	SEALING WASHER	1	2-133	3WF-3.17.2-1	LID	1
2-108	1E40FC.1.1	FILTER NET ASSEM	1	2-134	3WF-3.20.2-1	CONNECTOR LID	1
2-109	SG79-8X2	TUBE(500)	1	2-135	3WF-3.19-1	CLIP	1
2-110	3WF-3.17.1-3	SEALING WASHER	1	2-136	SG79-10X2	TUBE（850）	1
2-111	3WF-3.17.1-1	AIRVALVE	1	2-137	3WF-3.19.1	COCK ASSEM	1
2-112	3WF-3.17.1-2	LID	1	2-138	SG79-10X2	TUBE （650）	1
2-113	1E40FC.1	FUEL TANK LID	1	2-139	ZB4-5-02	HOSE	1
2-114	3WF18-9.03	FUEL TANK LID	1	2-140	3WF-2.6A.4.1-1	3CLIP	1
2-115	1E40FC.1-4	PLASTIC LID	1	2-141	3WF-2.6A.4.1	3CLIP ASSEM	1
2-116	BG-328.7-4	FILTER NET	1	2-142	3WF-2.6.4.1-2	CONNECTOR	1
2-117	1E40FC.1-3	RUBBER LID	1	2-143	GB/T1235-65×3.1	SEALING WASHER	1
2-118	3WF-2.6A.1-1	TANK(NOT USE IN-2.6)	1	2-144	3WF-2.6.4.1-1	PIPE	1
2-119	3WF-2.6A.1-4	LID(NOT USE IN-2.6)	1				

www.NakayamaTools.com

Appendix Ⅱ List of Engine Parts of Attached Fig.2 (Ⅳ)

Ser. No.	Part No.	Part Name	Qty	Ser. No.	Part No.	Part Name	Qty
2-145	3WF-2.6.4.1	CONNECTOR	1				
2-146	3WF-2.6.4-2	PIPE	1				
2-147	GB818-M5×25	SCREW ASSEM	2				
2-148	3WF-2.6.4-8	HANDLE	1				
2-149	ZB4-5-4-01	CLAMP	1				
2-150	3WF-2.6.4.3	BLACK NOZZLE	1				
2-151	3WF-2.6.4.3.1	NOZZLE	1				
2-152	3WF-2.6.4.3.1-1	WASHER	1				
2-153	3WF-2.6.4.3.1-2	SEAT	1				
2-154	3WF-2.6.4.3.1-3	ROTATION IMPELLER	1				
2-155	3WF-2.6.4.3-1	NOZZLE	1				
2-156	GB1235 16×2.4	SEALING WASHER	1				
2-157	3WF-3.19.3-3	VALVE	1				
2-163	1E40F-3A.3-4	OUTSIDE COVER	1				
2-165	1E40F-3A.3-3	FILTER CORE	1				
2-166	1E40F-3A.3-1	INSIDE COVER	1				
2-167	1E40F-3A.3-5	LABEL	1				
2-168	1E40F-3A.3	AIR CLEANER	1				
2-170	3WF-2.6.4.3.1	NOZZLE	1				

www.NakayamaTools.com

Appendix Ⅲ List of Engline Parts Attached Fig .3 (Ⅰ)

Ser. No.	Part No.	Part Name	Qty	Ser. No.	Part No.	Part Name	Qty
3-1	3WF-2.6B-2	NELON CLIP	5	3-23	3WF-3-16	PLATE	1
3-2	GB/T6170-M6	NUT	5	3-25	3WF-3.25.4	INSURANDE CHAIN	1
3-3	GB/T96.2-6	WASHER	10	3-26	GB/T5356-S=4 S=5	SPANNER	per 1
3-4	GB/T93-6	WASHER	17	3-29	3WF-3.26.1A	DISASSEMBLY	1
3-5	3WF-3.11	BACK MAT	1	3-30	3WF-3.26.3	SPANNER	1
3-6	EB-415.16-1	FRAME	1	3-31	3WF-3.25.1	THROTTLE ROPE	1
3-7	EB-415.16-2	LOOP	2	3-32	3WF-3-13	IMPELLER	1
3-8	GB/T6177.1-M6	NUT	2	3-33	3WF-2.6A.7	RUBBER PILLAR	3
3-9	3WF-2.6A.5	BELT ASSEM	2	3-34	3WF-3-14	NET COVER	1
3-10	GB/T818-M6×16	SCREW	2	3-35	GB/T845-ST4.2×13	SCREW	3
3-11	3WF-2.6A-2	PIN	1	3-36	3WF-3-8	LID	1
3-12	3WF-3-12	PULLING ROD	1	3-37	3WF-2.6A.6	RUBBER PILLAR	3
3-13	GB/T6170-M5	NUT	1	3-38	GB/T9074.4-M5×20	SCREW	2
3-14	3WF-3-15	CONNECTOR	1	3-39	EB-415.19	LOWER SUPPORT	1
3-15	3WF-3.3	DUSTLEVER	1	3-40	3WF-3-18	CONNECTION WASHER	2
3-16	3WF-3-4	GRADUAOR	1	3-41	3WF-3.9	BELT FRAME	1
3-17	3WF-3-5	HANDLE	2	3-42	3WF-3-7	PIPE	1
3-18	GB9074.4-M5×12	SCREW	2	3-43	3WF-3-9	SEALING WASHER	1
3-19	BG415.9.1	WORKBAG	1	3-44	3WF-3.6-3	PIN	1
3-20	3WF-3.4	THROTTLE ROD	1	3-45	3WF-3-22	ROCKET SHAFT	1
3-21	3WF-3.2	SUPPORT FRAME	1				
3-22	GB9074.4-M5×12	SCREW	6				

www.NakayamaTools.com

Appendix Ⅲ List of Engline Parts Attached Fig .3 (Ⅱ)

Ser. No.	Part No.	Part Name	Qty	Ser. No.	Part No.	Part Name	Qty
3-46	GB/T1235-14×3	SEALING WASHER	1	3-69	3WF-3.16-1	FUELTANK(NOTUSEIN-3A)	1
3-47	GB/T119-B6×55	PIN	1	3-70	3WF-3.20.1	FIL TERNET ASSEM	1
3-48	GB/T896-9	RING	1	3-71	3WF-3-11	SIGN PLATEPOLLAR	1
3-49	3WF-3.1	SHUTTER CASE	1	3-72	GB/T96.2- 5	WASHER	2
3-50	GB/T9074.13-M6×40	SCREW	4	3-73	GB/T818-M5×55	SCREW	2
3-51	GB/T5783-M6×35	BOLT	2	3-74	BG415-8	CLIP	2
3-52	3WF-3-23	FUEL TANK SUPPORT	2	3-75	SG79-8×2	FUELTUBE (300)	1
3-53	3WF-3-21	PLUG	1	3-76	3WF-3-2	NUT	2
3-54	3WF-3.17-1	CHEMICAL TANK	1	3-77	3WF-3-10	SCREW	2
3-55	GB/T896-9	RING	1	3-78	GB/T1235-100×3.1	SEALING WASHER	1
3-56	3WF-3.6-4	SUPPORT ARM	1	3-79	3WF-3-6	BENT PIPE	1
3-57	3WF-3.6-1	SLIDEPLATE	1	3-80	3WF-3.7-1	SEALING WASHER	1
3-58	3WF-3.6-2	RUBBER PLATE	1	3-81	3WF-3.20-2	MISTING PLATE	1
3-59	3WF-3.16.1	FILTERNETASSEM(NOTUSEIN-3A)	1	3-82	3WF-3.14	VOLUTE CASE	1
3-60	3WF-3.16.2-3	LID(NOT USE IN-3A)	1	3-83	GB/T818-M5×30	SCREW	9
3-61	BG328.7-4	FILTER NET(NOT USE IN-3A)	1	3-84	GB/T9074.4-M5×25	SCREW	4
3-62	3WF-3.16.2-1	LID(NOT USE IN-3A)	1	3-85	3WF-3-19	PROTECTION	1
3-63	3WF-3.16.2	FUEL TANK LID ASSEM (NOTUSEIN-3A)	1	3-86	3WF-3.13	VOLUTE CASE	1
3-64	3WF-3.16	FUEL TANK ASSEM (NOTUSEIN-3A)	1	3-87	GB/T96.2-8	WASHER	2
3-65	3WF-3.17.1-2	LID	1	3-88	GB6170-M8	NUT	2
3-66	3WF-3.17.1-1	AIRVALVE	1	3-89	GB/T5783-M8×45	BOLT	2
3-67	3WF-3.17.1-3	SEALING WASHER	1	3-90	GB/T9074.4-M6×25	SCREW	2
3-68	SG79- 8X2	TUBE (500)	1	3-91	3WF-3-1	CLAMPING PLATE	2

www.NakayamaTools.com

Appendix Ⅲ List of Engline Parts Attached Fig .3 (Ⅲ)

Ser. No.	Part No.	Part Name	Qty	Ser. No.	Part No.	Part Name	Qty
3-92	3WF-3.7-2	DUSTIING PLATE	1	3-120	3WF-3.19-2	CLAMP	1
3-93	3WF-3.20-1	TUBE	1	3-121	SG79-10X2	PLASTIC TUB（700）	1
3-94	3WF-2.6A.1-2	PLATE	1	3-123	3WF-3.19.3.1-2	NOZZLE PIECE	1
3-95	3WF-3-24	SIGN	1	3-124	3WF-3.19.3-5	NOZLE	1
3-96	3WF-3.20.2-2	CONNECTOR PIPE (NOT USE IN-3A)	1	3-125	3WF-3.19.3-2	LID	1
3-97	3WF-3.17.2-2	SEALING WASHER (NOT USE IN-3A)	1	3-126	3WF-3.19.3-1	SEALING WASHER	1
3-98	3WF-3.17.2-1	LID (NOT USE IN-3A)	1	3-127	3WF-3.19.3-4	SHOT PIPE	1
3-99	3WF-3.20.2-1	CONNECTOR LID (NOT USE IN-3A)	1	3-128	GB/T1235-16X2.4	SEALING WASHER	1
3-100	3WF-3.19-1	CLIP	4	3-129	3WF-3.19.3-3	GRADUATOR	1
3-101	SG79-10X2	PLASTIC TUB（900）	1	3-130	3WF-3.19.3	NOZZLE ASSEM	1
3-102	3WF-3.19.1	COOK COMPONENT	1	3-131	GB9074.4-M6X16	SCREW	4
3-103	GB97.1-8	WASHER	12	3-138	1E40FC.8	AIR CLEANER	1
3-104	3WF-3.19-3	LONG BENT PIPE	1	3-139	1E40FC.8-1	AIR CLEANER BODY	1
3-105	3WF-3.21-2	CONNECT PIPE	1	3-140	1E40FC.8-2	FILTER CORE	1
3-106	3WF-3.21-1	GUIDE PIPE	1	3-141	1E40FC.8-3	BACK PLATE	1
3-107	3WF-3.19.5	2 CLIP ASSEM	1	3-142	TL-QYJ-01	LABEL	1
3-112	3WF-3.19-4	HOSE	1	3-143	3WF-2.6A.1-1	TANK(NOT USE IN-3)	1
3-114	3WF-3.19.4	1CLIP ASSEM	1	3-147	BG415-7	TUBE SPRING	1
3-115	3WF-3.19.2	CONNECTOR.ASSEM	1	3-148	SG79-8X2	FUEI TUBE（300）	1
3-116	3WF-3.19.2-1	CONNECTOR	1	3-149	GB/T818-M5X16	SCREW	2
3-117	GB/T1235-65X3.1	SEALING WASHER	1	3-150	3WF-2.6.2-1	FUEL TANK (NOT USE IN-3)	1
3-118	3WF-3.19.2-2	PIPE	1	3-151	1E40FC.1-2	SEALING WASHER (NOT USE IN-3)	1
3-119	GB/T818-M5X12	SCREW	1	3-152	1E40FC.1.1	FILTER NET ASSEM (NOT USE IN-3)	1

www.NakayamaTools.com

Appendix Ⅲ List of Engline Parts Attached Fig .3 (Ⅳ)

Ser. No.	Part No.	Part Name	Qty	Ser. No.	Part No.	Part Name	Qty
3-153	1E40FC.1	FUEL TANK LID (NOT USE IN-3)	1				
3-154	3WF18-9.03	FUEL TANK LID (NOT USE IN-3)	1				
3-155	1E40FC.1-4	PLASTIC LID (NOT USE IN-3)	1				
3-156	BG328.7-4	FILTER NET(NOT USE IN-3)	1				
3-157	3WF-2.6A.1-4	FUEL TANK LID (NOT USE IN-3)	1				
3-159	3WF-2.6.2	FUEL TANK (NOT USE IN-3)					
3-160	GB/T818-M5X25	BUTTON ASSEY	1				
3-161	3WF-2.6.4-8	CLAMP	2				
3-162	3WF-3.19-1	HANDLE	1				
3-165	3WF-2.6A.1-3	WASHER(NOT USE IN-3)	2				
3-166	3WF-2.6A.1-5	CONNECTOR PIPE (NOT USE IN-3)	1				
3-167	3WF-2.6A.1-6	CONNECTOR LID (NOT USEIN-3)	1				

www.NakayamaTools.com

FIGURE2 (3WF-2.6, 3WF-2.6A)

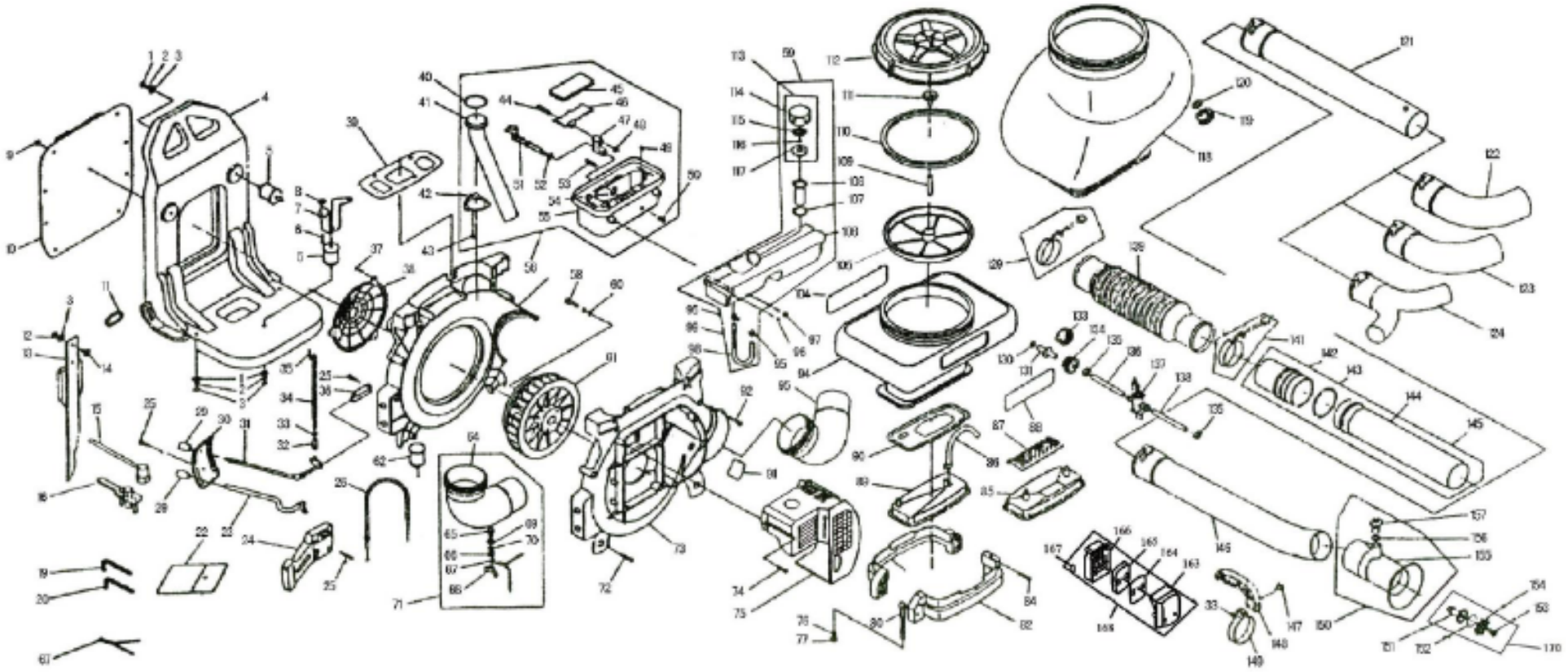

www.NakayamaTools.com

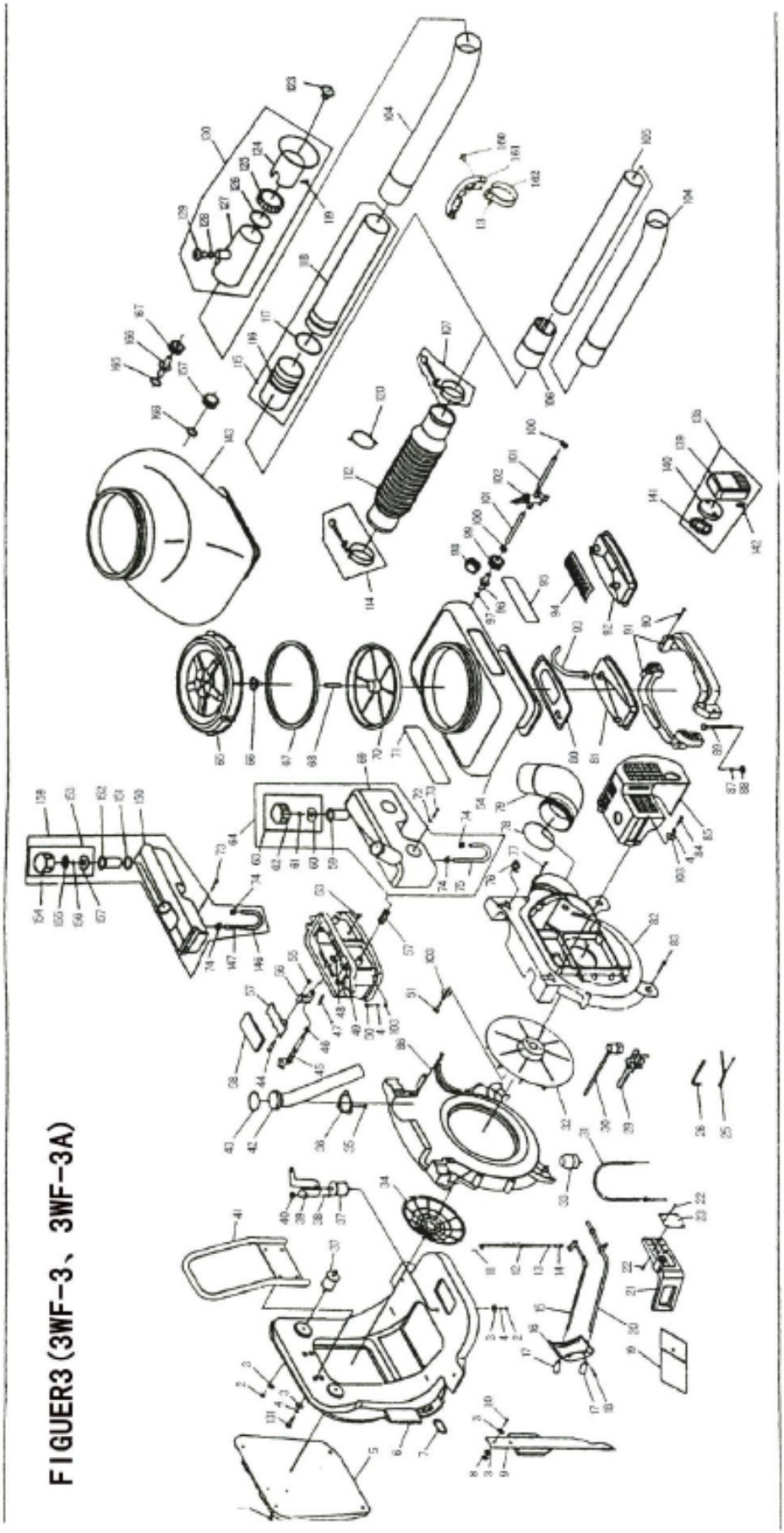

FIGUER3 (3WF-3、3WF-3A)

www.NakayamaTools.com

GR

Αυτό το μηχάνημα είναι ένα προϊόν ποιότητας. Είναι σχεδιασμένο σε συμμόρφωση με τα σύγχρονα τεχνικά πρότυπα και κατασκευασμένο με καλά και ποιοτικά υλικά.

Η περίοδος εγγύησης είναι 24 μήνες και ξεκινά από την ημερομηνία αγοράς που επιβεβαιώνεται από την απόδειξη αγοράς. Κατά το χρόνο της εγγύησης όλα τα λειτουργικά προβλήματα παρόλο την καλή λειτουργία του μηχανήματος και τα οποία προκύπτουν από ελαττώματα του εργαλείου θα επισκευάζονται από το εξουσιοδοτημένο σέρβις μας.

Η εγγύηση καλύπτει την επισκευή και την αλλαγή ελαττωματικών μερών με καινούρια ανταλλακτικά χωρίς χρέωση. Τα παλιά ανταλλακτικά θα ανήκουν σε εμάς. Η αλλαγή ανταλλακτικών ή η επισκευή του μηχανήματος δεν θα παρατείνουν το χρόνο εγγύησης ούτε σηματοδοτούν την εκκίνηση καινούριου χρόνου εγγύησης για το μηχάνημα. Δεν θα ξεκινάει καινούριος χρόνος εγγύησης για ανταλλακτικά τα οποία τοποθετούνται. Δεν μπορούμε να δώσουμε εγγύηση για ζημιές και ελαττώματα του μηχανήματος που έχουν προκύψει από υπερφόρτωση, ακατάλληλη χρήση και σέρβις.

Αυτό ισχύει και για την μη συμμόρφωση στις οδηγίες χρήσης και της εγκατάστασης ανταλλακτικών και αξεσουάρ που δεν περιλαμβάνονται στην γκάμα των προϊόντων μας. Σε περίπτωση αλλαγών ή ρυθμίσεων του μηχανήματος από μη εξουσιοδοτημένο προσωπικό η εγγύηση παύει να ισχύει.

Παρακαλούμε να μας στείλετε τα μηχανήματά σας έχοντας πληρώσει τα μεταφορικά.

Δυστυχώς δεν θα μπορέσουμε να παραλάβουμε μηχανήματα που δεν έχουν πληρωμένα τα μεταφορικά τους.

Η εγγύησης δεν καλύπτει τα αναλώσιμα ανταλλακτικά.

Εάν θέλετε να παραγγείλετε ανταλλακτικά, να αναφέρετε προβλήματα ή να ζητήσετε την εγγύηση σας παρακαλώ επικοινωνήστε με τον προμηθευτή σας.

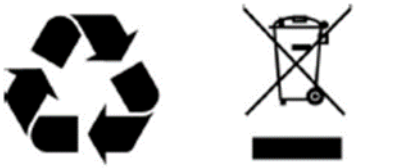

DISPOSE OF PACKAGING RESPONSIBLY

DO NOT DISPOSE OF ELECTRICAL GOODS IN HOUSEHOLD WASTE

Warning to users

* * The engine must use mixed fuel. The ratio between gasoline and oil is determined by the oil for gasoline is No.70 or No.90 and the oil should be two-stroke oil for gasoline engines (It is strictly prohibited to use the other kinds of oil).

* * The engine should run without load for 3—5 minutes after start and before stop. It is strictly prohibited that the engine runs at high speed without load in order to avoid the damage of the engine parts and the harm of body. It is also strictly prohibited to stop the engine suddenly at high speed.

* * To prevent fire, the engine must stop and be far away form fire sources when adding fuel .Smoking is strictly prohibited!

www.NakayamaTools.com

Technical specification

Name / Specification		3WF—3	3WF—3A	3WF—2.6 A	3WF—2.6
Overall dimensions (mm)		420×500×690	420×500×800	410×500×755	410×500×645
Net weight(kg)		11	11.5	11	10.5
Capacity of tank(L)		14	20/26	20/26	14
Discharge rate of chemical	Spray mixture (L/min)	≥4	≥4	≥2.3	≥2.3
	Dust (kg/min)	≥6	≥6	≥6	≥6
Range		≥11	≥11	≥12	≥12
Volume ratio of mixture fuel between petrol and mobile oil		Determined by the oil instruction			
Fan speed(r/min)		7500	7500	6000	6000
Engine model		1E40FP-3Z	1E40FP-3Z	1E40FP-3Z	1E40FP-3Z
Way of ignition		CDI	CDI	CDI	CDI
Recoil starting		Recoil starting	Recoil starting	Recoil starting	Recoil starting
Way of stopping		Type of full shut fuel throttle	Type of full shut fuel throttle	Type of full shut fuel throttle	Type of full shut fuel throttle

Main uses

Knapsack power sprayer is portable, flexible and high-efficient equipment for use in prevention of plant diseases and controlling pests in large plantations and crop fields where cotton, wheat, paddy, fruit trees, etc. are planted. It can also be used for applying herbicides, sanitation and epidemic and prevention, spreading granular fertilizer and granular chemicals, etc. This machine can also be suited for use in mountain area, hilly land and old pieces of land.

www.NakayamaTools.com

Main Features

1. The main parts of the machine are all made of plastic, so the machine has light weight.
2. The construction design of the machine is unique. The parts contacted with chemical are all made of reinforced plastic or stainless steel, thus it has the property of anti-corrosion and long life in use.
3. The dimensions of the mouth on the chemical tank is big, thus to fill the chemical is easy and chemical in bags can be directly poured into the hole.
4. The dimension of lower part of the frame is bigger and the center of gravity of the machine is low, so the stability of the machine is good.
5. Recoil starting engine is adopted, so it is easy for operation. There are protective structures for the high temperature components and it is safe for use.
6. The rotating structure is used in the connection between hose and fan casing, it is easy for operating. The hose has long life in use.

Assembly for Varieties of Operating Condition

1.Assembly for spraying

1) Remove the tow wing nuts fixed on the chemical tank and take down the tank. Change dusting lid plate for spraying lid plate, then assemble the chemical tank and screw down wing nuts as shown in Fig.1.

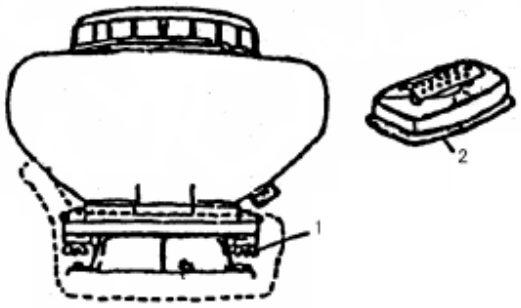

Fig.1
1.Nut
2.Dusting Plate

2) Assembly in chemical tank

Remove the lower cover of chemical tank, change into the pressing lid which is connected with rubber tube (do not forget to put on the sealing ring, as Fig.3). Connect the lid to the rubber tube as shown in Fig.2.

www.NakayamaTools.com

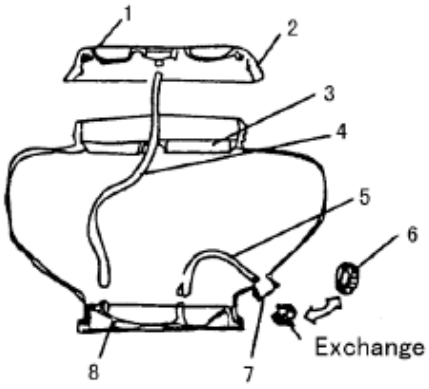

Fig.2

1.Sealing washer

2.Lid

3.Filter net

4.Tube

5.Rubber tube

6.Lower Lid

7.Discharge opening

8.Spraying plate

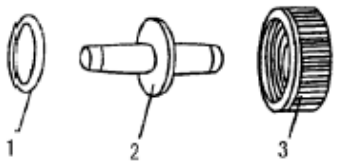

Fig.3

1.Sealing washer

2.Connector

3.Pressing lid

3) Connect spraying pipe to the machine as shown in Fig.4.

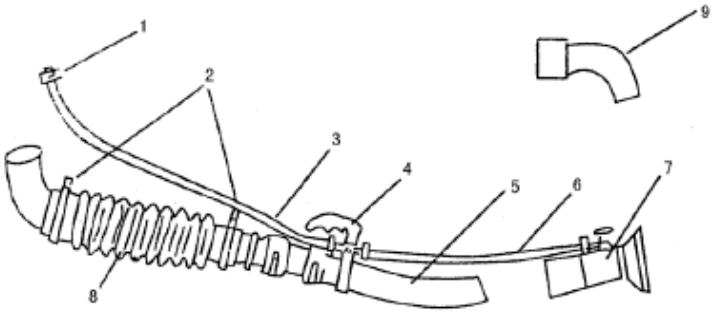

Fig.4

1.Clip(A) 2.Clip(B) 3.Plastic tube 4.Handle

5.Bentpipe 6.Plastic pipe 7.Nozzle 8.Hose 9.Pipe

www.NakayamaTools.com

2. Assembly for dusting

Remove the chemical tank, take down the inlet rubber tube, outlet rubber tube, strainer, spraying lid plate ,pressing lid and union, change for lower lid of chemical tank, then connect the dusting pipe as Fig.5.and Fig.6.

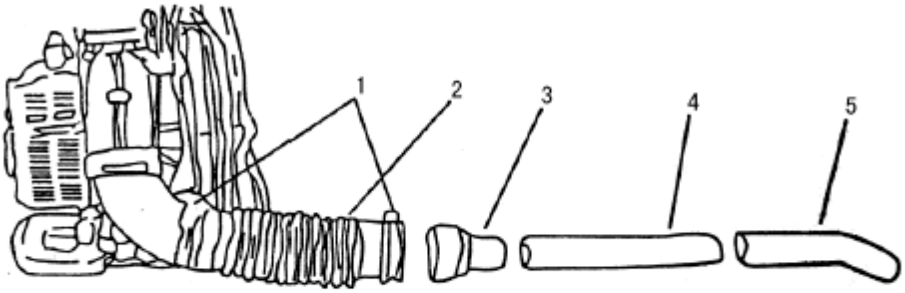

Fig.5

1.Cilp 2.Hose 3Union 4.Connecting pipe 5.Dusting pipe

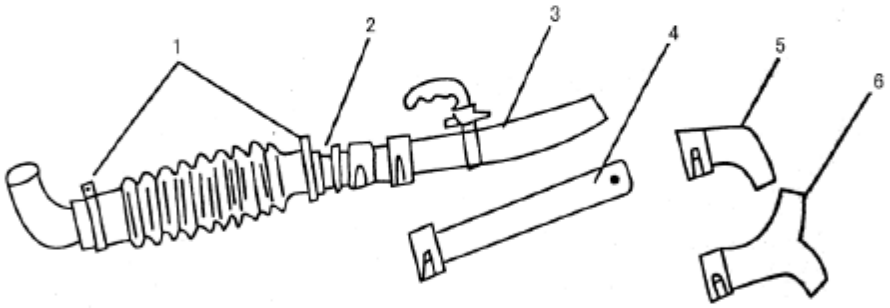

Fig.6

1.Clip(B) 2.Connector 3.Bentpipe 4.Connecting pipe 5.L-Pipe 6.Y-Pipe

3.Anti-electrostatic installation

Dusting or spreading granules chemical may cause the electrostatics that is related to the factors, such as the kind of chemicals, air temperature, air humidity, etc. In order to prevent electrostatics, please use the attachment-insurance chain. When the air becomes dryer, the electrostatic is serious, in particular when the long membranous tube for dusting and granules spreading in used, electrostatic will often happen. Please pay attention.

Assembly as Fig 7.

One end of insurance chain is inserted in jet pipe, vibrated freely and touched to the ground.

www.NakayamaTools.com

Connect another end conducting wire, then fix conducting wire and insurance chain on bend pipe by screw.

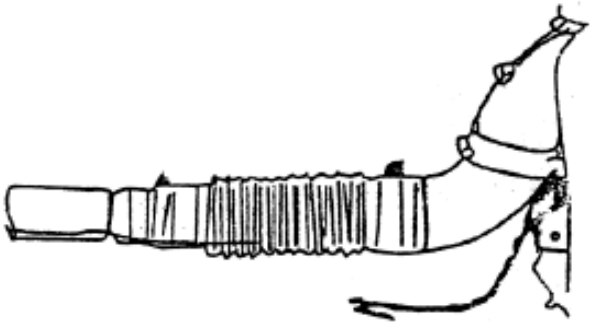

Fig.7

Rotation

1. Check

1) Check if there is loose of sparking plug, etc.

2) Check if the air cooling opening is blocked to avoid over-heating during rotation.

3) Check if air filter is dirty to avoid bad rotation and over-waste of fuel caused by quality of incoming gas.

4) Check if the gap of the sparking plug is 0.6-.07mm.

5) Pull the starter for 2—3times to see if engine is in normal operation.

2.Adding chemical

1) Adding fuel must be done at the state of the engine stop

2) The gasoline should be No.70 or No.90; the oil must be two-stroke gasolin engine oil. The mixture's ratio between gasoline and oil is 25-30:1. Bad quality fuel will influence the engine's performance and destroy the gasoline engine. While adding fuel, fuel filter must not be removed in order to avoid dirty matter coming in fuel tank.

3.Adding chemical

1) During spraying operation, while adding chemical, the switch must be shut, see Fig.8. During dusting operation, dusting value throttle and fuel lever should be on the bottom position, otherwise, the machine will have chemical out.

www.NakayamaTools.com

2) As powder chemical can easily become block, so the chemicals should not be in the chemical tank for a long time.

3) While spraying, the chemical tank lid should be turned on tightly. After adding powder chemical, please clean the screw of chemical tank mouth, and then turn on the lid tightly.

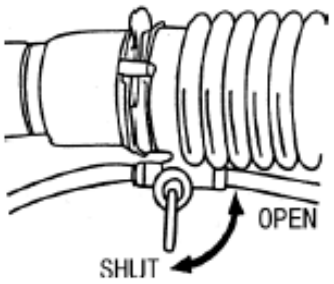

Fig.8

4.Cold starting

Please operate according to the following procedures:

1) Turn on the fuel switch, see Fig.9.

2) Put the fuel lever on the starting position.

3) Put the choker on the full position.

4) Pull the starter for a few times and have it returned slowly. Do not leave the handle to return freely to avoid the damage of the starter.

5) Close the choker and pull starter handle until the engine fires.

6) After starting the engine, open choker fully.

7) Let the engine run at low speed for 2—3 minutes, then start the spraying or dusting operation.

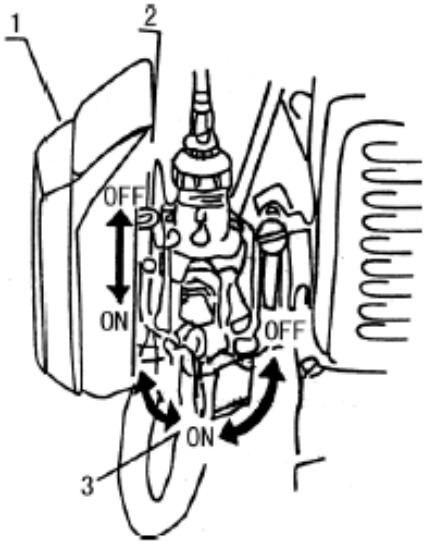

Fig.9

1.Air filter 2.Choke handle 3.Fuel switch

5.Starting the warm engine

1) Leave the choker fully open.

2) If the engine draws in too much fuel, leave the fuel switch fully close, pull the starter 5—6 times. Then start the engine as above.

6.Speed adjustment

Speed dose not meet the fixed number with the fuel lever at the working position or the engine can not stop with the handle at the lowest position. Regulate as the following. See Fig. 10.

1) Loosen the lock nut.

2) Turn the regulating screw right to decrease the

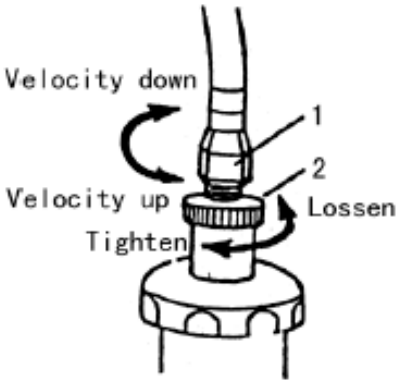

Fig.10

www.NakayamaTools.com

speed. Otherwise, the speed.

3) After adjustment is finished, tighten the lock nut.

7. Stopping the engine.

1) During misting operation turn off the chemical first, and then stop the machine.

2) During dusting operation, put the fuel lever and dusting lever at the close position.

3) After finish work, turn off the fuel switch in order to avoid difficult start next time.

Note: While the engine is running, the hose must be mounted to the machine, otherwise, cooling air will be reduced and the engine may be damaged.

Misting/Dusting

1) Misting. Loosen the pressing lid, regulate the length of the nozzle opening to meet the different requirement of misting. Turn the regulating valve to change the amount of misting. See Fig 11.

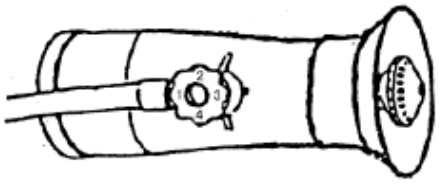

Fig.11

Opening	Discharging(L/min)
1	1
2	1.5
3	2
4	3

2) Dusting. Regulate the discharge rate by shifting the dust rod's position in the three holes of the rock-arm. See Fig12

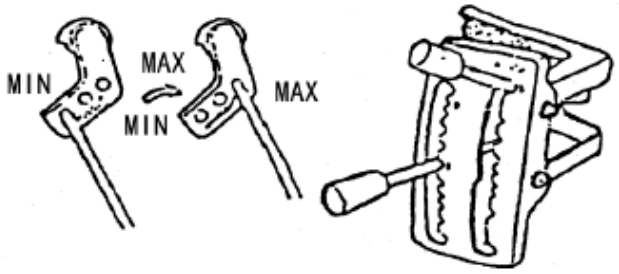

Fig.12

www.NakayamaTools.com

Safety

1. Read this manual carefully. Be sure you understand how to operate this machine properly before you use it.

2. Protective clothing (Fig 13)

(1)Wear flanged cap.

(2)Wear dirt/fog-proof glasses.

(3)Wear gauze mask.

(4)Wear long gloves.

(5)Wear cost guarding against poisons.

(6)Wear boots.

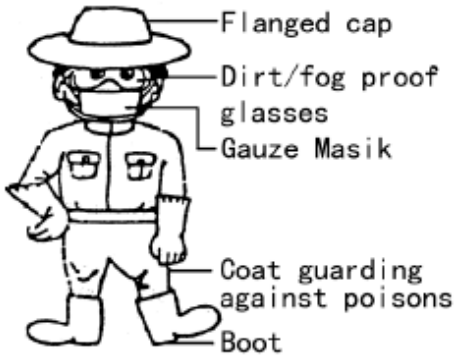

Fig.13

3. Following personnel can not use the machine.

(1) Mental patients.

(2) Drunk.

(3) Under age or old person.

(4) Person with no knowledge of the machine.

(5) Dog-tired person or patient and others who can not operate the machine normally.

(6) Person who have just exercised strenuously or slept not enough.

(7) Women giving the breast to baby or being pregnant.

4. Avert fire

(1)Do not fire or smoke nearby the machine.

(2)Never refuel the machine when it is hot or running.

(3)Never pour fuel on the machine. If you do, clean them off.

(4)Always tighten the fuel tank lid.

(5)Always move at least 10 feet away from the fuel container before starting the machine.

5. Starting engine (Fig 14)

(1) Put the dust gate handle to the lowest position before

starting the engine, otherwise chemical will be jetted when starting engine.

(2) It is prohibited to stand in front of nozzle. Even

Fig.14

www.NakayamaTools.com

though dust gate is closed, residual dust in pipe will be blown out. Shown in Fig 14.

6. Misting/Dusting

(1) It is fine to carry out operation during cool weather with little wind. For example: in the early morning or in the late afternoon. This can reduce the evaporation and drift of chemicals and improve the protecting effect.

(2) Operation should move windward.

(3) If your mouth or eyes are spattered with chemicals, wash them with clean water and then go to see doctor.

(4) If the operator has a headache or dizziness, stop working at once and go to see the doctor in time.

(5) For the operator's safety, missing/dusting must be carried out strictly according to the instruction of the chemicals and agricultural requirements.

(6)The operator should obey the instructions on the label when preparing the pesticide.

(7)It is prohibited to use the special fluid, such as the strong acids or alkali, etc.

Troubles and Remedies

1.Engine starts difficultly or can not start.

Check if the sparking plug has sparked-over. Screw down the sparking plug; put the side pole to touch the cylinder. Full the starter and watch between the poles of sparking plug whether there are sparks. Pull the starter carefully; do not touch the metal part of sparking plug for prevention of getting an electric shock as shown in Fig.15.

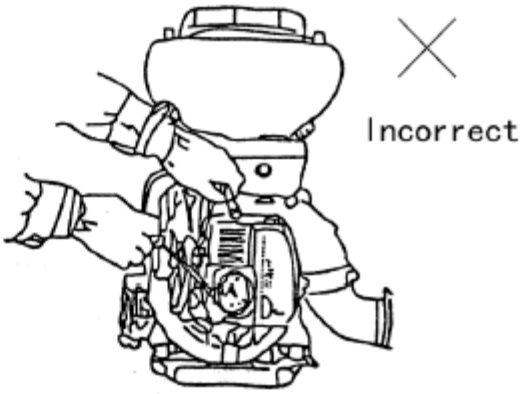

Fig.15

www.NakayamaTools.com

Trouble		Cause	Remedies
No flash	Spark plug	Firing device wetted	Dry it out
		Carbon lay down on the sparking plug	Clean the carbon
		The clearance between poles of sparking plug is too big or too small	Adjusting the clearance at 0.6—0.7mm
		This insulation of sparking plug damaged	Change sparking plug
		Poles burned	Change sparking plug
	Magneto	Wrapping of wire damaged	Change or remedy
		Insulation of coil is broken	Replace
		Wire of coil is broken	Replace
		Electronic firing device damaged	Replace
Normal	Compression ratio is fine & fueling normally	Fuel sucked in is excessive	Reduce the fuel
		Bad quality fuel , mixed with water or dirty	Change the fuel
	Fueling is normal but compressing ratio is bad	Cylinder and piston ring wore and tore	Change cylinder and piston ring
		Spark plug is loosen	Tighten
	No fueling form carburetor	No fuel in fuel tank	Fill fuel
		Filter net dirty	Clean it
		Air hole of fuel tank blocked	Clean it

www.NakayamaTools.com

2.Engine output is insufficient

Trouble	Cause	Remedies
Compression ratio& fire is normal	Filter plate clogged	wash
	Fuel mixed with water	Change fuel
	Engine overheat	Shut down or cool it
	Carbon lay down in muffler	Clean it
Engine overheat	Consistency of fuel is too thin	Adjust carburetor
	Carbon lay down on cylinder cover	Clean it
	Engine oil is bad	Use special mobile oil
	No connection with hose	connect
Dash sound	Bad fuel	Replace
	Carbon lay down in combustion chamber	Clean it
	Running parts wore and tore	Check & change

3.The engine shuts down in running.

Trouble	Cause	Remedies
The engine shut down suddenly	The lead wire of sparking plug loosened	Connect if firm
	The piston bitten	Change the piston or remedy it
	The sparking plug laid down the carbon or short circuited	
	The fuel burned up	Feed the fuel
The engine shut down slowly	Inside the carburetor clogged	Clean it
	The air hole of fuel tank clogged	Clean it
	The fuel mix with water	Replace the fuel

4.The engine shuts down difficultly

Trouble	causes	remedies
The fuel lever handle is located at the lowest position, the engine still runs.	The fuel pulling cord is too short (the idle speed is higher)	Adjust the pull cord according to Fig.13.

www.NakayamaTools.com

5.Spraying

Trouble	causes	remedies
No spray mixture jet or jet intermittently	Nozzle switch or control value clogged	Clean it
	Liquid lead pipe clogged	Clean it
	No pressure or the pressure is lower	Tighten the tank lid and screw down two wing nuts
Spray mixture leakage	The spraying lid plate fitted incorrect	Refit it
	Every threaded joint loosened	Screw down it

6.Dusting

Trouble	Causes	Remedies
No dust discharge or discharge intermittently	No dust gate can not be opened	Adjust the pull rod of the dust gate
	The dust or granule mix with foreign body	Clean it
	The dust or granule lumped	Break the lump
	Wet dust or granule	Dry it
The dust gate not work properly	The dust gate can not be closed	Adjust the pull rod of the dust gate
	The dust gate is blocked up by foreign matter	Clean it
Leakage of dust	The clamp plate of the chemical tank bottom loosened	Tighten it
	The sealing gasket of the dusting lid damaged	Change it with new one
The discharge rate out of control	The control device of dust gate can not work properly	Remedy it

www.NakayamaTools.com

Technical Maintenance and

Deposit for a Long Time

1. Technical maintenance on spraying assembly

(1) After spraying, clean out any residual spray mixture or dust in the chemical tank. Wash the tank and all other parts.

(2) After dusting or granules spreading, clean the dust gate and chemical tank inside and outside.

(3) After operation, loosen the chemical tank lid.

(4) After cleaning, the machine runs at low speed for 2—3 minutes.

2. Maintenance on fuel system

(1) The fuel mix with dust or water is one of main cause of the engine trouble, so the fuel system should be cleaned very often.

(2) If the residual fuel remains in the fuel tank and carburetor for a long time, the residual fuel would be glued and the fuel circuit clogged, thus causing the engine not to working properly. So as the machine works for one week. All of the fuel should be discharged.

3. Maintenance on air filter and sparking plug

(1) After the operation each day, wash the filter, if the chemicals adhere to sponge, it would deduce the engine power, please pay attention especially.

(2) After wash the sponge with petrol, squeeze the petrol then fix the sponge in.

(3) The suitable clearance of sparking plug is 0.6—0.7mm, please check the clearance often, if it is too big or too small, adjust it properly, as shown in Fig.16.

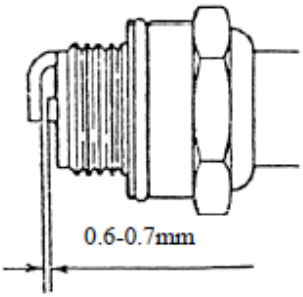

Fig.16

(4) The sparking plug model of this machine is 4106J. Do not use other model. If it is necessary for change, you may buy it form local agricultural machinery department or plant protection department.\

4. Deposit for along time

(1) Clean the outside of the machine. Coat the anti-rust oil to the surface of metal.

(2) Take down the sparking plug. Feed 15—20g mobile oil into cylinder, the mobile oil should be specially used for two-stroke petrol engine. Raise the piston to upper terminal point, then fix

www.NakayamaTools.com

sparking plug.

(3) Screw out the two wing screws. Take off the machine tank. Clean the dust gate and the surface inside and outside of chemical tank. If the residual chemical remains in the dust gate, the dust gate will not properly and the leakage of dust will occur seriously. Then fit the chemical tank on and the loosen the tank lid.

(4) Take off the spray unit and wash it and then store additionally.

(5) Should discharge all the fuel in the fuel tank and carburetor.

(6) Cover the machine with plastic membrane and deposit it at dry and no dust place.

www.NakayamaTools.com

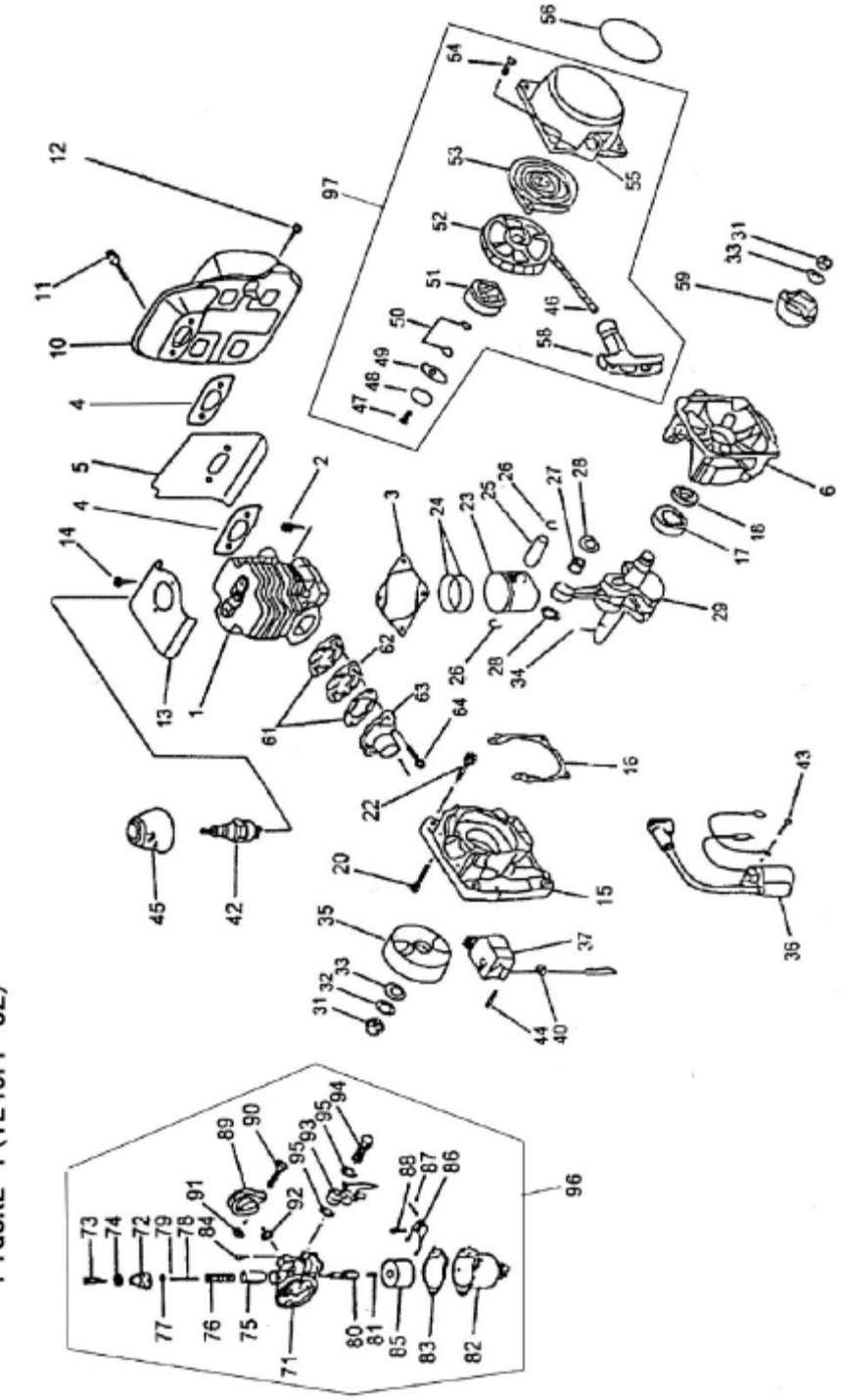

FIGURE 1 (1E40FP-3Z)

www.NakayamaTools.com

Appendix Ⅰ List of Engine Parts of Attached Fig.1(Ⅰ)

Ser. No.	Part No.	Part Name	Qty	Ser. No.	Part No.	Part Name	Qty
1-1	1E40FP-3Z-7	CYLINDER	1	1-28	1E40FP-3Z.3-6	WASHER	2
1-2	GB/70.1 -M5×20	BOLT	4	1-29	1E40FP-3Z.3.1	CRANKSHAFT	1
1-3	1E40FP-3Z-6	GASKET	1	1-31	1E40FP-3Z-16	NUT	2
1-4	1E40FP-3Z-18	GASKET	2	1-32	GB/T859-10	WASHER	2
1-5	1E40FP-3Z-5	GASKET	1	1-33	GB/T97.1-10	WASHER	2
1-6	1E40FP-3Z-12	BACK CRANKCASE	1	1-34	1E40FP-3Z.3-1	KEY	1
1-10	1E40FP-3Z.2	MUFFLER	1	1-35	1E40FP-3Z.5	ROTOR	1
1-11	GB/T70.1 -M6×35	BOLT	2	1-36	1E40FP-3Z.5	COLL	1
1-12	GB/T9074.4 -M5×12	SCREW	1	1-37	1E40FP-3Z.5	COIL	1
1-13	1E40FP-3Z-8	COVER	1	1-40	1E40FP-3Z-20	GROMMET	1
1-14	GB/T9074.4- M5×10	SCREW	2	1-42	4106J	PLUG	1
1-15	1E40FP-3Z-14	FRONT CRANKCASE	1	1-43	GB/T845-ST4.2×16	SCREW	2
1-16	1E40FP-3Z-13	GASKET	1	1-44	GB/T70.1 -M4×25	SCREW	1
1-17	GB/T276-6202/P5	BEARING	2	1-45	1E40FP-3Z-9	CAP	1
1-18	1E40FP-3Z-11	SEAL	2	1-46	1E40FP-3Z.4-9	ROPE	1
1-20	GB/T70.1- M5×30	SCREW	4	1-47	GB/T67- M5×12	SCREW	1
1-22	GB/T 5783-M6×30	BOLT	4	1-48	1E40FP-3Z.4-4	WASHER	1
1-23	1E40FP-3Z.3-2	PISTON	1	1-49	1E40FP-3Z.4-5	GUIDE SLICE	1
1-24	1E40FP-3Z.3-5	PISTON RING	2	1-50	GB/T860-8	WASHER	1
1-25	1E40FP-3Z.3-3	PISTON PIN	1	1-51	1E40FP-3Z.4-8	START WHEEL	1
1-26	1E40FP-3Z.3-4	RING	2	1-52	1E40FP-3Z.4-6	PULLEY	1
1-27	1E40FP-3Z.3.2	BEARING	1	1-53	1E40FP-3Z.4-7	SPRING	1

www.NakayamaTools.com

Appendix Ⅰ List of Engine Parts of Attached Fig.1(Ⅱ)

Ser. No.	Part No.	Part Name	Qty	Ser. No.	Part No.	Part Name	Qty
1-54	GB/T9074.4-M5×20	SCREW	4	1-84	GB/T818-M4×12	SCREW	2
1-55	1E40FP-3Z.4-1	CASE	1	1-85		FLOAT	1
1-56	1E40FP-3Z-17	LABEL	1	1-86		HINGE	1
1-58	1E40FP-3Z.4-2	HANDLE	1	1-87		PIN	1
1-59	1E40FP-3Z-19	RATCHET	1	1-88		VALVE	1
1-61	1E40FP-3Z-4	GASKET	2	1-89		BAND	1
1-62	1E40FP-3Z-3	INSULATOR	1	1-90		BOLT	1
1-63	1E40FP-3Z-2	PIPE	1	1-91		NUT	1
1-64	GB/T9074.4-M5×25	SCREW	1	1-92		PACKING	1
1-71		BODY	2	1-93		SWITCH	1
1-72		CAP	1	1-94		BOLT	1
1-73		BOLT	1	1-95		PACKING	2
1-74		NUT	1	1-96	1E40FP-3Z.01	CARBURETTOR	1
1-75		PISTON	1	1-97	1E40FP-3Z.4	STARTER	1
1-76		SPRING	1				
1-77		RING	1				
1-78		NEEDLE	1				
1-79		CLIP	1				
1-80		PIPE	1				
1-81		JET	1				
1-82		FLOAT CHAMBER	1				
1-83		GASKET	1				

www.NakayamaTools.com

Appendix Ⅱ List of Engine Parts of Attached Fig.2 (Ⅰ)

Ser. No.	Part No.	Part Name	Qty	Ser. No.	Part No.	Part Name	Qty
2-1	GB/T 6170-M6	NUT	5	2-25	GB/T 9074.4-M5×16	SCREW ASSEM	1
2-2	GB/T 93-6	WASHER	7	2-26	3WF-2.6.3	THROTTLE CABLE	1
2-3	GB/T 96.2-6	WASHER	7	2-29	3WF-3-5	HANDLE	2
2-4	3WF-2.6.10-1	FRAME	1	2-30	3WF-2.6A.11.1-2	GRADUATOR	1
2-5	3WF-2.6A.6	RUBBER PILLAR	3	2-31	3WF-2.6.7.1	DUST ROD	1
2-6	GB/T9074.4 -M5×16	SCREW	2	2-32	3WF-3-15	CONNECTOR	1
2-7	3WF-2.6B.4	SUPPORT	1	2-33	GB/T 6170-M5	NUT	3
2-8	3WF-3-18	LINK WASHER	2	2-34	3WF-2.6.7-7	PULLING ROD	1
2-9	3WF-2.6B-2	PLASTIC CLIP	8	2-35	3WF-2.6A-2	PIN	1
2-10	3WF-2.6.8	BACK MAT	1	2-36	3WF-2.6.7-6	PLATE	1
2-11	EB-415.16-2	LOOP	2	2-37	GB/T 845-ST4.2X13	SCREW ASSEM	3
2-12	GB/T 6177.1-M6	NUT	2	2-38	3WF-2.6.9-1	NET COVER	1
2-13	3WF-2.6A.5	BELT COMPONENT	2	2-39	3WF-2.6A-3	SEALING WAHER	1
2-14	GB/T 818-M6×16	SCREW	2	2-40	3WF-3-9	WASHER	1
2-15	3WF-3.26.3	SPANNER	1	2-41	3WF-2.6.6-1	PIPE	1
2-16	3WF-2.6B.6	DISASSEMBLY	1	2-42	3WF-3-8	LID	1
2-19	GB5356-S=4	SPANNER	1	2-43	GB/T 845-ST4×13	SCREW	3
2-20	GB5356-S=5	SPANNER	1	2-44	3WF-3.6-3	PIN	1
2-22	BG415.9.1	WORKBAG	1	2-45	3WF-3.6-2	RUBBER PLATE	1
2-23	3WF-2.6.7.2	THROTTLE ROD	1	2-46	3WF-3.6-1	SLIDE	1
2-24	3WF-2.6A.11.2	LINK FRAME	1	2-47	3WF-3.6-4	SUPPPORT ARM	1

www.NakayamaTools.com

Appendix Ⅱ List of Engine Parts of Attached Fig.2 (Ⅱ)

Ser. No.	Part No.	Part Name	Qty	Ser. No.	Part No.	Part Name	Qty
2-48	GB/T 896-5	RING	1	2-70	GB/T 96.2-6	WASHER(NOT USE IN-2.6)	1
2-49	GB/T 9074.4-M6×20	SCREW ASSEM	3	2-71	3WF-2.6A.4.2	FANJOINT(NOT USE IN-2.6)	1
2-50	3WF-3-21	PLUG	1	2-72	GB/T 818-M5×35	SCREW	10
2-51	3WF-3-22	ROCKER SHAFT	1	2-73	3WF-2.6.9.3	VOLUTE CASE	1
2-52	GB/T 1235-14×2.4	SEALING WASHER	1	2-74	GB/T 9074.4-M5×25	SCREW	4
2-53	GB/T 119-B6×55	PIN	1	2-75	3WF-3-19	PROTECTION	1
2-54	GB/T 896-9	RING	1	2-76	GB/T 96.2-8	WASHER	2
2-55	3WF-2.6.6.1	SHUTTER	1	2-77	GB/T 6170-M8	NUT	2
2-56	3WF-2.6.6	SHUTTER CASE	1	2-80	GB/T5783-M8×75	BOLT	2
2-57	3WF-2.6.9.1	VOLUTE CASE	1	2-82	3WF-2.6A-1	CLAMP	2
2-58	GB/T5783-M8×35	BOLT	2	2-84	GB/T 9074.4-M5×35	SCREW ASSEM	4
2-59	3WF-2.6.2	FUEL TANK	1	2-85	3WF-3.7-2	DUSTING PLATE	1
2-60	GB/T97.1-8	WASHER	2	2-86	3WF-3.20-1	TUBE	1
2-61	3WF-2.6.9.2	IMPELLER ASSEM	1	2-87	3WF-2.6A.1-2	PLATE	1
2-62	3WF-2.6A.7	SUPPORTOOMPONENT	2	2-88	3WF-2.6-5	LABEL	1
2-64	3WF-2.6A.4.2-1	FAN JOINT(NOT USE IN-2.6)	1	2-89	3WF-3.20-2	MISTING PLATE	1
2-65	GB/T 5783-M6×20	SCREW(NOT USE IN-2.6)	1	2-90	3WF-3.7-1	SEALING WASHER	1
2-66	GB/T 6170-M6	SCREW(NOT USE IN-2.6)	1	2-91	3WF-2.6-1	SIGN	1
2-67	3WF-3.25.4	INSURANCE CHAIN	1	2-92	GB/818- M5×25	SCREW	2
2-68	GB/T 62-M6	SCREW(NOT USE IN-2.6)	1	2-93	3WF-2.6.4-1	FAN JOINT	1
2-69	3WF-2.6A.4.2-2	WASHER(NOTUSE IN-2.6)	1				

www.NakayamaTools.com

Appendix Ⅱ List of Engine Parts of Attached Fig.2 (Ⅲ)

Ser. No.	Part No.	Part Name	Qty	Ser. No.	Part No.	Part Name	Qty
2-94	3WF-3.17-1	CHEMICAL TANK	1	2-120	3WF-2.6A.1-3	WASHER(NOT USE IN-2.6)	1
2-95	BG415-8	CLIP	2	2-121	3WF-2.6.4-4	PIPE(NOT USEIN-2.6A)	1
2-97	GB/T818-M5×35	SCREW ASSEM	2	2-122	3WF-2.6.4-6	L-PIPE(NOT USEIN-2.6A)	1
2-98	SG79-8X2	TUBE（300）	1	2-123	3WF-2.6.4-3	CONNETOR(NOT USEIN-2.6A)	1
2-99	BG415-7	TUBE SPRING	1	2-124	3WF-2.6.4-5	Y-PIPE(NOT USEIN-2.6A)	1
2-104	3WF-3-11	SIGNPLATEPOLLAR	1	2-129	3WF-3.19.5	2CLIP ASSEM	1
2-105	3WF-3.20.1	FILTER NET	1	2-130	3WF-3.17.2-2	SEALING WASHER	1
2-106	3WF-2.6.2-1	FUEL TANK	1	2-131	3WF-3.20.2-2	LINK PIPE	1
2-107	1E40FC.1-2	SEALING WASHER	1	2-133	3WF-3.17.2-1	LID	1
2-108	1E40FC.1.1	FILTER NET ASSEM	1	2-134	3WF-3.20.2-1	CONNECTOR LID	1
2-109	SG79-8X2	TUBE(500)	1	2-135	3WF-3.19-1	CLIP	1
2-110	3WF-3.17.1-3	SEALING WASHER	1	2-136	SG79-10X2	TUBE（850）	1
2-111	3WF-3.17.1-1	AIRVALVE	1	2-137	3WF-3.19.1	COCK ASSEM	1
2-112	3WF-3.17.1-2	LID	1	2-138	SG79-10X2	TUBE （650）	1
2-113	1E40FC.1	FUEL TANK LID	1	2-139	ZB4-5-02	HOSE	1
2-114	3WF18-9.03	FUEL TANK LID	1	2-140	3WF-2.6A.4.1-1	3CLIP	1
2-115	1E40FC.1-4	PLASTIC LID	1	2-141	3WF-2.6A.4.1	3CLIP ASSEM	1
2-116	BG-328.7-4	FILTER NET	1	2-142	3WF-2.6.4.1-2	CONNECTOR	1
2-117	1E40FC.1-3	RUBBER LID	1	2-143	GB/T1235-65×3.1	SEALING WASHER	1
2-118	3WF-2.6A.1-1	TANK(NOT USE IN-2.6)	1	2-144	3WF-2.6.4.1-1	PIPE	1
2-119	3WF-2.6A.1-4	LID(NOT USE IN-2.6)	1				

www.NakayamaTools.com

Appendix Ⅱ List of Engine Parts of Attached Fig.2 (Ⅳ)

Ser. No.	Part No.	Part Name	Qty	Ser. No.	Part No.	Part Name	Qty
2-145	3WF-2.6.4.1	CONNECTOR	1				
2-146	3WF-2.6.4-2	PIPE	1				
2-147	GB818-M5×25	SCREW ASSEM	2				
2-148	3WF-2.6.4-8	HANDLE	1				
2-149	ZB4-5-4-01	CLAMP	1				
2-150	3WF-2.6.4.3	BLACK NOZZLE	1				
2-151	3WF-2.6.4.3.1	NOZZLE	1				
2-152	3WF-2.6.4.3.1-1	WASHER	1				
2-153	3WF-2.6.4.3.1-2	SEAT	1				
2-154	3WF-2.6.4.3.1-3	ROTATION IMPELLER	1				
2-155	3WF-2.6.4.3-1	NOZZLE	1				
2-156	GB1235 16×2.4	SEALING WASHER	1				
2-157	3WF-3.19.3-3	VALVE	1				
2-163	1E40F-3A.3-4	OUTSIDE COVER	1				
2-165	1E40F-3A.3-3	FILTER CORE	1				
2-166	1E40F-3A.3-1	INSIDE COVER	1				
2-167	1E40F-3A.3-5	LABEL	1				
2-168	1E40F-3A.3	AIR CLEANER	1				
2-170	3WF-2.6.4.3.1	NOZZLE	1				

www.NakayamaTools.com

Appendix Ⅲ List of Engline Parts Attached Fig .3 (Ⅰ)

Ser. No.	Part No.	Part Name	Qty	Ser. No.	Part No.	Part Name	Qty
3-1	3WF-2.6B-2	NELON CLIP	5	3-23	3WF-3-16	PLATE	1
3-2	GB/T6170-M6	NUT	5	3-25	3WF-3.25.4	INSURANDE CHAIN	1
3-3	GB/T96.2-6	WASHER	10	3-26	GB/T5356-S=4 S=5	SPANNER	per 1
3-4	GB/T93-6	WASHER	17	3-29	3WF-3.26.1A	DISASSEMBLY	1
3-5	3WF-3.11	BACK MAT	1	3-30	3WF-3.26.3	SPANNER	1
3-6	EB-415.16-1	FRAME	1	3-31	3WF-3.25.1	THROTTLE ROPE	1
3-7	EB-415.16-2	LOOP	2	3-32	3WF-3-13	IMPELLER	1
3-8	GB/T6177.1-M6	NUT	2	3-33	3WF-2.6A.7	RUBBER PILLAR	3
3-9	3WF-2.6A.5	BELT ASSEM	2	3-34	3WF-3-14	NET COVER	1
3-10	GB/T818-M6×16	SCREW	2	3-35	GB/T845-ST4.2×13	SCREW	3
3-11	3WF-2.6A-2	PIN	1	3-36	3WF-3-8	LID	1
3-12	3WF-3-12	PULLING ROD	1	3-37	3WF-2.6A.6	RUBBER PILLAR	3
3-13	GB/T6170-M5	NUT	1	3-38	GB/T9074.4-M5×20	SCREW	2
3-14	3WF-3-15	CONNECTOR	1	3-39	EB-415.19	LOWER SUPPORT	1
3-15	3WF-3.3	DUSTLEVER	1	3-40	3WF-3-18	CONNECTION WASHER	2
3-16	3WF-3-4	GRADUAOR	1	3-41	3WF-3.9	BELT FRAME	1
3-17	3WF-3-5	HANDLE	2	3-42	3WF-3-7	PIPE	1
3-18	GB9074.4-M5×12	SCREW	2	3-43	3WF-3-9	SEALING WASHER	1
3-19	BG415.9.1	WORKBAG	1	3-44	3WF-3.6-3	PIN	1
3-20	3WF-3.4	THROTTLE ROD	1	3-45	3WF-3-22	ROCKET SHAFT	1
3-21	3WF-3.2	SUPPORT FRAME	1				
3-22	GB9074.4-M5×12	SCREW	6				

www.NakayamaTools.com

Appendix Ⅲ List of Engline Parts Attached Fig .3 (Ⅱ)

Ser. No.	Part No.	Part Name	Qty	Ser. No.	Part No.	Part Name	Qty
3-46	GB/T1235-14×3	SEALING WASHER	1	3-69	3WF-3.16-1	FUELTANK(NOTUSEIN-3A)	1
3-47	GB/T119-B6×55	PIN	1	3-70	3WF-3.20.1	FIL TERNET ASSEM	1
3-48	GB/T896-9	RING	1	3-71	3WF-3-11	SIGN PLATEPOLLAR	1
3-49	3WF-3.1	SHUTTER CASE	1	3-72	GB/T96.2- 5	WASHER	2
3-50	GB/T9074.13-M6×40	SCREW	4	3-73	GB/T818-M5×55	SCREW	2
3-51	GB/T5783-M6×35	BOLT	2	3-74	BG415-8	CLIP	2
3-52	3WF-3-23	FUEL TANK SUPPORT	2	3-75	SG79-8×2	FUELTUBE (300)	1
3-53	3WF-3-21	PLUG	1	3-76	3WF-3-2	NUT	2
3-54	3WF-3.17-1	CHEMICAL TANK	1	3-77	3WF-3-10	SCREW	2
3-55	GB/T896-9	RING	1	3-78	GB/T1235-100×3.1	SEALING WASHER	1
3-56	3WF-3.6-4	SUPPORT ARM	1	3-79	3WF-3-6	BENT PIPE	1
3-57	3WF-3.6-1	SLIDEPLATE	1	3-80	3WF-3.7-1	SEALING WASHER	1
3-58	3WF-3.6-2	RUBBER PLATE	1	3-81	3WF-3.20-2	MISTING PLATE	1
3-59	3WF-3.16.1	FILTERNETASSEM(NOTUSEIN-3A)	1	3-82	3WF-3.14	VOLUTE CASE	1
3-60	3WF-3.16.2-3	LID(NOT USE IN-3A)	1	3-83	GB/T818-M5×30	SCREW	9
3-61	BG328.7-4	FILTER NET(NOT USE IN-3A)	1	3-84	GB/T9074.4-M5×25	SCREW	4
3-62	3WF-3.16.2-1	LID(NOT USE IN-3A)	1	3-85	3WF-3-19	PROTECTION	1
3-63	3WF-3.16.2	FUEL TANK LID ASSEM (NOTUSEIN-3A)	1	3-86	3WF-3.13	VOLUTE CASE	1
3-64	3WF-3.16	FUEL TANK ASSEM (NOTUSEIN-3A)	1	3-87	GB/T96.2-8	WASHER	2
3-65	3WF-3.17.1-2	LID	1	3-88	GB6170-M8	NUT	2
3-66	3WF-3.17.1-1	AIRVALVE	1	3-89	GB/T5783-M8×45	BOLT	2
3-67	3WF-3.17.1-3	SEALING WASHER	1	3-90	GB/T9074.4-M6×25	SCREW	2
3-68	SG79- 8X2	TUBE（500）	1	3-91	3WF-3-1	CLAMPING PLATE	2

www.NakayamaTools.com

Appendix Ⅲ List of Engline Parts Attached Fig .3 (Ⅲ)

Ser. No.	Part No.	Part Name	Qty	Ser. No.	Part No.	Part Name	Qty
3-92	3WF-3.7-2	DUSTIING PLATE	1	3-120	3WF-3.19-2	CLAMP	1
3-93	3WF-3.20-1	TUBE	1	3-121	SG79-10X2	PLASTIC TUB（700）	1
3-94	3WF-2.6A.1-2	PLATE	1	3-123	3WF-3.19.3.1-2	NOZZLE PIECE	1
3-95	3WF-3-24	SIGN	1	3-124	3WF-3.19.3-5	NOZLE	1
3-96	3WF-3.20.2-2	CONNECTOR PIPE (NOT USE IN-3A)	1	3-125	3WF-3.19.3-2	LID	1
3-97	3WF-3.17.2-2	SEALING WASHER (NOT USE IN-3A)	1	3-126	3WF-3.19.3-1	SEALING WASHER	1
3-98	3WF-3.17.2-1	LID (NOT USE IN-3A)	1	3-127	3WF-3.19.3-4	SHOT PIPE	1
3-99	3WF-3.20.2-1	CONNECTOR LID(NOT USE IN-3A)	1	3-128	GB/T1235-16X2.4	SEALING WASHER	1
3-100	3WF-3.19-1	CLIP	4	3-129	3WF-3.19.3-3	GRADUATOR	1
3-101	SG79-10X2	PLASTIC TUB（900）	1	3-130	3WF-3.19.3	NOZZLE ASSEM	1
3-102	3WF-3.19.1	COOK COMPONENT	1	3-131	GB9074.4-M6X16	SCREW	4
3-103	GB97.1-8	WASHER	12	3-138	1E40FC.8	AIR CLEANER	1
3-104	3WF-3.19-3	LONG BENT PIPE	1	3-139	1E40FC.8-1	AIR CLEANER BODY	1
3-105	3WF-3.21-2	CONNECT PIPE	1	3-140	1E40FC.8-2	FILTER CORE	1
3-106	3WF-3.21-1	GUIDE PIPE	1	3-141	1E40FC.8-3	BACK PLATE	1
3-107	3WF-3.19.5	2 CLIP ASSEM	1	3-142	TL-QYJ-01	LABEL	1
3-112	3WF-3.19-4	HOSE	1	3-143	3WF-2.6A.1-1	TANK(NOT USE IN-3)	1
3-114	3WF-3.19.4	1CLIP ASSEM	1	3-147	BG415-7	TUBE SPRING	1
3-115	3WF-3.19.2	CONNECTOR ASSEM	1	3-148	SG79-8X2	FUEI TUBE（300）	1
3-116	3WF-3.19.2-1	CONNECTOR	1	3-149	GB/T818-M5X16	SCREW	2
3-117	GB/T1235-65X3.1	SEALING WASHER	1	3-150	3WF-2.6.2-1	FUEL TANK (NOT USE IN-3)	1
3-118	3WF-3.19.2-2	PIPE	1	3-151	1E40FC.1-2	SEALING WASHER (NOT USE IN-3)	1
3-119	GB/T818-M5X12	SCREW	1	3-152	1E40FC.1.1	FILTERNET ASSEM (NOT USE IN-3)	1

www.NakayamaTools.com

Appendix Ⅲ List of Engline Parts Attached Fig .3 (Ⅳ)

Ser. No.	Part No.	Part Name	Qty	Ser. No.	Part No.	Part Name	Qty
3-153	1E40FC.1	FUEL TANK LID (NOT USE IN-3)	1				
3-154	3WF18-9.03	FUEL TANK LID (NOT USE IN-3)	1				
3-155	1E40FC.1-4	PLASTIC LID (NOT USE IN-3)	1				
3-156	BG328.7-4	FILTER NET(NOT USE IN-3)	1				
3-157	3WF-2.6A.1-4	FUEL TANK LID (NOT USE IN-3)	1				
3-159	3WF-2.6.2	FUEL TANK (NOT USE IN-3)					
3-160	GB/T818-M5X25	BUTTON ASSEY	1				
3-161	3WF-2.6.4-8	CLAMP	2				
3-162	3WF-3.19-1	HANDLE	1				
3-165	3WF-2.6A.1-3	WASHER(NOT USE IN-3)	2				
3-166	3WF-2.6A.1-5	CONNECTOR PIPE (NOT USE IN-3)	1				
3-167	3WF-2.6A.1-6	CONNECTOR LID (NOT USE IN-3)	1				

www.NakayamaTools.com

FIGURE2(3WF-2.6, 3WF-2.6A)

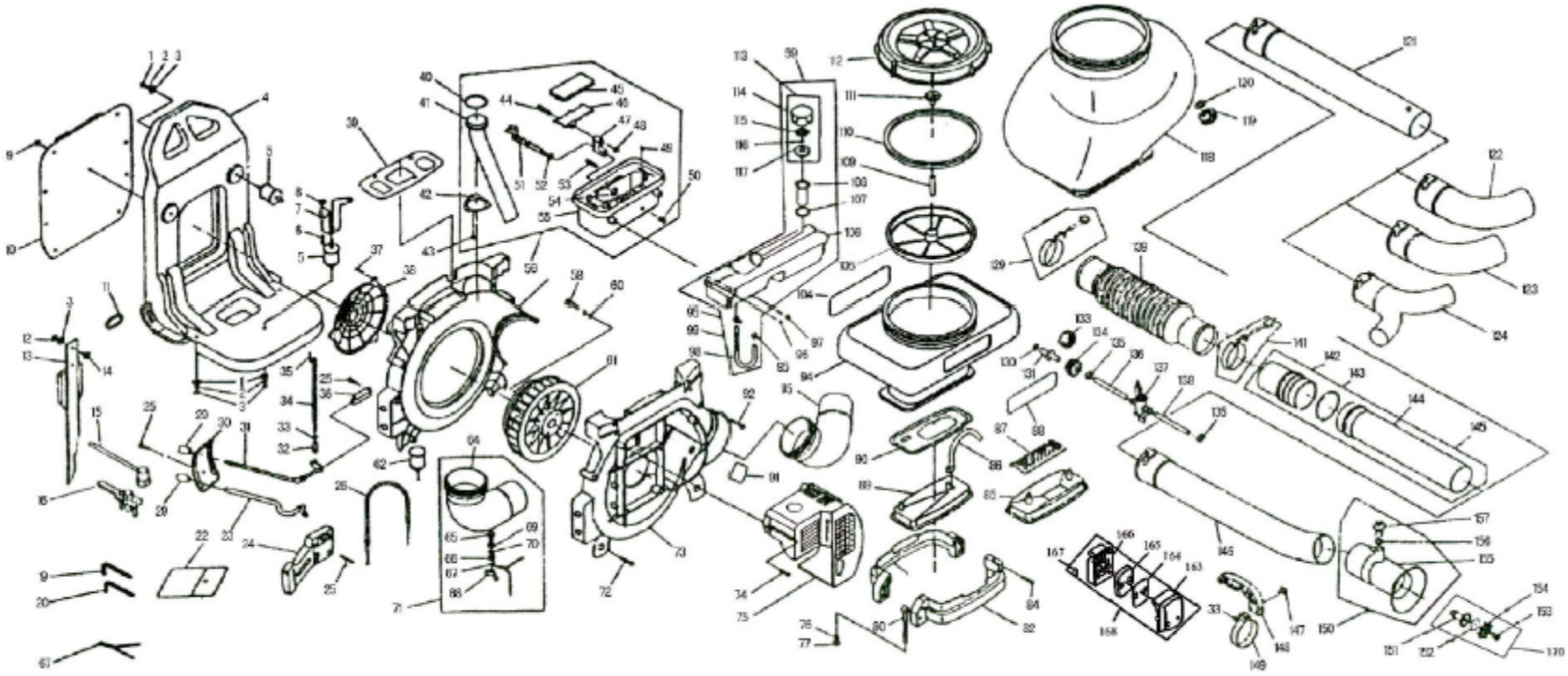

www.NakayamaTools.com

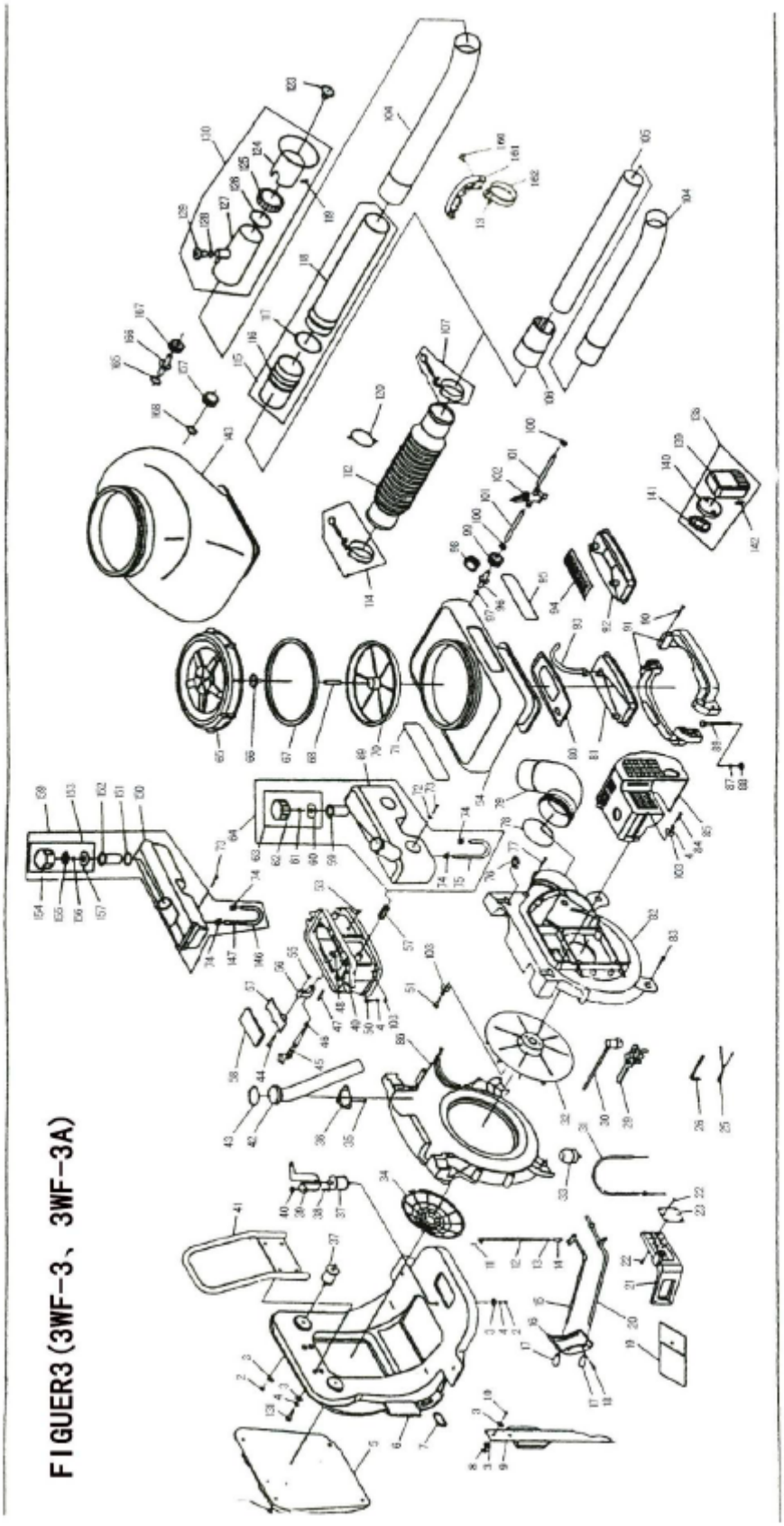

FIGUER3 (3WF-3、3WF-3A)

www.NakayamaTools.com