NAKAYAMA GARDEN TOOLS EXPERT

NAKAYAMA®

GARDEN TOOLS EXPERT

EM4600 | Χλοοκοπτική ηλεκτρική

GR Μετάφραση του πρωτοτύπου των οδηγιών χρήσης

GB Owner's manual

Art Nr: 011705

www.NakayamaTools.com

Σας ευχαριστούμε για την αγορά σας. Για να εξασφαλίσετε την ασφάλεια σας και την ικανοποίηση σας, παρακαλώ διαβάστε προσεκτικά ολόκληρο το εγχειρίδιο χρήσης πριν χρησιμοποιήσετε το προϊόν

Γενικές οδηγίες ασφαλείας.

Προσοχή! Διαβάστε όλες τις οδηγίες ασφαλείας και τις προειδοποιήσεις. Η μη τήρηση αυτού μπορεί να οδηγήσει σε σοβαρό τραυματισμό.
Ο όρος ηλεκτρικό εργαλείο που χρησιμοποιείτε στις οδηγίες ασφαλείας αναφέρετε σε εργαλεία που λειτουργούν με ρεύμα (καλώδιο) ή με μπαταρία (χωρίς καλώδιο).

Φυλάξτε όλες τις οδηγίες ασφαλείας για μελλοντική χρήση.

1) Ασφάλεια χώρου εργασίας

- **Κρατήστε το χώρο εργασίας σας καθαρό και με καλό φωτισμό.** Οι ακατάστατοι ή σκοτεινοί χώροι μπορεί να προκαλέσει τραυματισμούς.
- **Μην λειτουργείτε τα ηλεκτρικά εργαλεία σε εκρηκτικές ατμόσφαιρες, όπως σε χώρους με εύφλεκτα υλικά, αέρια ή σκόνες.** Τα ηλεκτρικά εργαλεία μπορεί να προκαλέσουν σπίθες και να προκαλέσουν φωτιά.
- **Κρατήστε παιδιά και άλλα άτομα μακριά ενώ λειτουργείτε το εργαλείο αυτό.** Οι περισπασμοί μπορεί να σας κάνουν να χάσετε τον έλεγχο.

2) Ηλεκτρική ασφάλεια

- **Τα ηλεκτρικά εργαλεία θα πρέπει να ταιριάζουν με την πρίζα. Μην τροποποιήσετε ποτέ το βύσμα.** Μην χρησιμοποιείτε αντάπτορες στα γειωμένα ηλεκτρικά εργαλεία. Τα άθικτα βύσματα και οι πρίζες οι οποίες ταιριάζουν θα μειώσουν τον κίνδυνο ηλεκτροπληξίας.
- **Αποφύγετε την επαφή με γειωμένα αντικείμενα, όπως σωλήνες ψυγεία κ.α..** Υπάρχει αυξημένος κίνδυνος ηλεκτροπληξίας εάν το σώμα σας είναι γειωμένο.
- **Μην εκθέτετε το μηχάνημα στην βροχή ή σε υγρές καταστάσεις.** Η εισαγωγή νερού σε ένα ηλεκτρικό εργαλείο θα αυξήσει τον κίνδυνο ηλεκτροπληξίας.
- **Μην χρησιμοποιήσετε το καλώδιο για να μεταφέρετε το μηχάνημα ή για να το βγάλετε από την πρίζα.** Κρατήστε το καλώδιο μακριά από ζεστές επιφάνειες, λάδι, αιχμηρά αντικείμενα ή κινούμενα μέρη. Χαλασμένα ή μπερδεμένα καλώδια αυξάνουν τον κίνδυνο ηλεκτροπληξίας.
- **Όταν χρησιμοποιείτε ένα ηλεκτρικό εργαλείο σε εξωτερικό χώρο, χρησιμοποιήστε προέκταση κατάλληλη για εξωτερική χρήση.** Η χρήση ενός κατάλληλου καλωδίου για εξωτερική χρήση μειώνει τον κίνδυνο ηλεκτροπληξίας.
- **Εάν η λειτουργία ενός ηλεκτρικού εργαλείου σε χώρο με υγρασία δεν μπορεί να αποφευχθεί χρησιμοποιήστε μια ασφάλεια βραχυκύκλωσης για προστασία.** Η χρήση αυτής της ασφάλειας μειώνει τον κίνδυνο ηλεκτροπληξίας.

3) Προσωπική ασφάλεια

- **Δώστε προσοχή στην εργασία σας και χρησιμοποιήστε κοινή λογική όταν χρησιμοποιείτε ηλεκτρικά εργαλεία. Μην χρησιμοποιείτε το μηχάνημα όταν είστε κουρασμένοι ή κάτω από την επήρεια ουσιών, αλκοόλ ή φαρμάκων.** Μια στιγμή απροσεξίας κατά την λειτουργία μπορεί να προκαλέσει σοβαρό τραυματισμό.
- **Χρησιμοποιήστε προσωπικά είδη προστασίας. Φοράτε πάντα γυαλιά προστασίας.** Εξαρτήματα προστασίας όπως μάσκα σκόνης, υποδήματα προστασίας, κράνος ή ωτοασπίδες τα οποία χρησιμοποιούνται σε κατάλληλες συνθήκες μειώνουν τον κίνδυνο τραυματισμού.
- **Αποφύγετε την κατά λάθος εκκίνηση. Σιγουρευτείτε ότι ο διακόπτης είναι στην θέση Off πριν να συνδέσετε το μηχάνημα στην πρίζα και πριν να σηκώσετε ή μεταφέρετε το εργαλείο.** Η μεταφορά του εργαλείου με το δάχτυλο στο διακόπτη μπορεί να προκαλέσει ατυχήματα.
- **Αφαιρέστε όλα τα κλειδιά ρύθμισης από το εργαλείο πριν να το λειτουργήσετε.** Ένα κλειδί μπορεί να εκτοξευτεί και να προκαλέσει σοβαρό τραυματισμό.
- **Μην τεντώνεστε. Κρατήστε σταθερό πάτημα και ισορροπία κάθε στιγμή.** Αυτό σας επιτρέπει να έχετε καλύτερο έλεγχο του εργαλείου σας ανά πάσα στιγμή.

- **Ντυθείτε κατάλληλα. Μην φοράτε φαρδιά ρούχα και κοσμήματα. Κρατήστε τα μαλλιά, τα ρούχα και τα γάντια σας μακριά από τα κινούμενα μέρη του εργαλείου.** Τα φαρδιά ρούχα, τα κοσμήματα και τα μακριά μαλλιά μπορεί να πιαστούν στα κινούμενα μέρη του εργαλείου.
- **Εάν το εργαλείο σας συμπεριλαμβάνει σύνδεση με σύστημα απορρόφησης σκόνης σιγουρευτείτε ότι το έχετε συνδέσει και το χρησιμοποιείτε κατάλληλα.** Η χρήση αυτού του συστήματος μπορεί να μειώσει τους κινδύνους που συσχετίζονται με την σκόνη.

4) Χρήση και συντήρηση εργαλείου

- **Μην υπερφορτώνετε το μηχάνημα. Χρησιμοποιήστε το κατάλληλο εργαλείο για την κατάλληλη εργασία.** Το σωστό εργαλείο θα κάνει την εργασία πιο αποδοτικά και με μεγαλύτερη ασφάλεια στο ρυθμό για το οποίο σχεδιάστηκε.
- **Μην χρησιμοποιείτε το μηχάνημα εάν ο διακόπτης δεν λειτουργεί.** Οποιοδήποτε μηχάνημα που δεν μπορεί να ελεγχθεί είναι επικίνδυνο και πρέπει να επισκευαστεί.
- **Αποσυνδέστε το μηχάνημα από την πρίζα πριν να πραγματοποιήσετε ρυθμίσεις, αλλαγή εξαρτημάτων και πριν την αποθήκευση.** Με τον τρόπο αυτό μειώνετε τον κίνδυνο της κατά λάθους εκκίνησης.
- **Αποθηκεύστε τα μηχανήματα μακριά από παιδιά και μην επιτρέπετε σε άτομα που δεν γνωρίζουν τις οδηγίες αυτές να το λειτουργήσουν.** Τα ηλεκτρικά εργαλεία είναι επικίνδυνα στα χέρια ατόμων που δεν έχουν την κατάλληλη γνώση.
- **Συντηρήστε τα ηλεκτρικά εργαλεία. Ελέγξτε για προβλήματα στα κινούμενα μέρη, σπασμένα ανταλλακτικά και για όποια άλλη κατάσταση μπορεί να επηρεάσει τον τρόπο λειτουργίας του μηχανήματος.** Εάν το εργαλείο είναι χαλασμένο θα πρέπει να δοθεί σε εξουσιοδοτημένο σέρβις για επισκευή. Πολλά ατυχήματα μπορεί να προκύψουν από ένα κακό συντηρημένο εργαλείο.
- **Κρατήστε το εξάρτημα κοπής αιχμηρό.** Το εξάρτημα κοπής που είναι αιχμηρό είναι πιο απίθανο να μπλοκάρει και πιο εύκολο να ελεγχθεί.
- **Χρησιμοποιήστε τα εργαλεία, τα εξαρτήματα και τα ανταλλακτικά σύμφωνα με τις οδηγίες αυτές λαμβάνοντας υπόψιν τις συνθήκες εργασίας και την εργασία που θέλετε να εκτελέσετε.** Η χρήση του εργαλείου για διαφορετικές λειτουργίες από αυτές για τις οποίες έχει σχεδιαστεί μπορεί να προκαλέσει επικίνδυνες καταστάσεις.

5) Σέρβις

- **Δώστε τα εργαλεία σας σε εξουσιοδοτημένο τεχνικό για σέρβις και επισκευές χρησιμοποιώντας μόνο αυθεντικά ανταλλακτικά.** Αυτό θα εξασφαλίσει ότι η ασφάλεια του εργαλείου διατηρείται.

Οδηγίες για ασφαλή χειρισμό

a. Βεβαιωθείτε ότι το εργαλείο σας είναι συνδεδεμένο με την σωστή παροχή ρεύματος σύμφωνα με τα χαρακτηριστικά του στην αναγνωριστική ταμπέλα.
b. Ποτέ μην χρησιμοποιείτε το εργαλείο σας αν λείπουν κάποιες βίδες στο κέλυφος του ή αν λείπει κάποιο κομμάτι από το πλαίσιο του.
c. Πάντα ασφαλίζετε το εργαλείο σας αν εργάζεστε σε έδαφος με κλίση.
d. Ποτέ μην ακουμπάτε την λεπίδα ή αλλά κινούμενα εξαρτήματα κατά την διάρκεια της χρήσης.
e. Ποτέ μην εκκινείτε ένα εργαλείο αν βρίσκετε σε επαφή με το αντικείμενο κατεργασίας του.
f. Ποτέ μην αφήνετε κάτω εργαλεία που δεν έχει σταματήσει η κίνηση τους.
g. Αξεσουάρ.: Η χρήση των αξεσουάρ η προσθέτων άλλων από αυτών που είναι προτεινόμενα σε αυτές τις οδηγίες μπορεί να είναι επικίνδυνη.
h. Εξαρτήματα αντικατάστασης : Όταν προχωράτε σε αντικατάσταση εξαρτήματος του εργαλείου σας, αντικαταστήστε τα μόνο με καινούργια γνησιά ανταλλακτικά.

Ειδικές οδηγίες ασφάλειας για χλοοκοπτική

1. Ποτέ μην αφήνετε παιδία η άτομα που δεν έχουν διαβάσει τις οδηγίες να χειριστούν το συγκεκριμένο εργαλείο.
2. Το συγκεκριμένο εργαλείο δεν προορίζετε για χρήση από άτομα με μειωμένη ψυχική και αντιληπτική ικανότητα, ή από άτομα χωρίς εμπειρία και γνώσεις εκτός αν υπάρχει κάποιος άλλος παρόν για βοήθεια, οδηγίες και υπεύθυνο για την σωματική σας ακεραιότητα.
3. Πάτε μην εργάζεστε αν υπάρχουν αλλά άτομα και παιδιά σε κοντινή απόσταση.
4. Μην λειτουργείτε την χλοοκοπτική όταν είσαστε ξυπόλητοι ή φοράτε παντόφλες. Φοράτε πάντα παπούτσια ασφάλειας.
5. Επιθεωρήστε με προσοχή την περιοχή που πρόκειται να εργαστείτε και ελέγξτε αν υπάρχουν πέτρες και αλλά εμπόδια που θα υπάρχει η περίπτωση να εκτοξευθούν κατά την χρήση της χλοοκοπτική.
6. Πριν την χρήση πάντα ελέγχετε τις λεπίδες και τις βίδες στις λεπίδες για σωστή συναρμογή και φθορά. Αντικαταστήστε φθαρμένες λάμες και βίδες σε ζευγάρια ώστε να είστε σίγουροι για **τ**ην σωστή και ομοιόμορφη φθορά τους.
7. Προχωρήστε στην εργασία σας μόνο αν είναι μέρα ή σε καλά φωτισμένο χώρο.
8. Αποφεύγετε την χρήση της χλοοκοπτική σε συνθήκες πολύ υψηλής υγρασίας και με βρεγμένο τα γρασίδι.
9. Περπατάτε , μην τρέχετε ποτέ.
10. Ποτέ μην χειρίζεστε το εργαλείο μ φθαρμένους προφυλακτήρες ή ασπίδες. Επίσης μην χειρίζεστε την χλοοκοπτική χωρίς αυτά τα προστατευτικά.
11. Το κόψιμο του γκαζόν σε πλάγιες ενέχει πολλούς κίνδυνους.
    i. Μην κόβετε πολύ απότομες πλάγιες.
    ii. Να είστε πάντα σίγουροι για το πάτημα σας, ειδικά σε πλάγιες και σε βρεγμένο γρασίδι.
    iii. Κόψτε πλαγιά στις πλάγιες. Ποτέ μην ανεβοκατεβαίνετε την πλαγιά με το χλοοκοπτικό σας.
    iv. Δώστε ιδιαίτερη προσοχή κατά την φορά αλλαγής κατεύθυνσης στις πλάγιες.
12. Προσέξτε ιδιαίτερα όταν προχωράτε προς τα πίσω με την χλοοκοπτική σας και γενικότερα όταν χρειάζεται να τραβήξετε την χλοοκοπτική σας.
13. Ποτέ μην εργάζεστε τραβώντας την χλοοκοπτική προς το μέρος σας.
14. Σταματήστε τις λεπίδες αν χρειάζεται να σηκώσετε την χλοοκοπτική σας για μεταφορά σε περιοχές χωρίς γρασίδι και όταν μεταφέρετε την χλοοκοπτική σας στο σημείο που θέλετε να κόψετε.
15. Μην σηκώνετε την χλοοκοπτική σας όταν χρειάζεται εκκινείτε την μηχανή σας εκτός αν πρόκειται πολύ ψηλό γρασίδι. Σε αυτήν την περίπτωση μην σηκώνετε την χλοοκοπτική σας περισσότερο από όσο χρειάζεται και σηκώστε μόνο το μέρος της που είναι απαραίτητο για την συγκεκριμένη εργασία. Βεβαιωθείτε ότι τα χεριά σας είναι στα χειριστήρια πριν επιστρέψει η μηχανή σας στο έδαφος.
16. Ενεργοποιήστε την χλοοκοπτική σας σύμφωνα με τις οδηγίες χρήσης και με τα ποδιά σας μακριά από τις λεπίδες.
17. Μην βάζετε τα ποδιά σας ή τα χεριά σας κοντά στην περιοχή που βρίσκονται οι λεπίδες. Κρατήστε ανοιχτό το άνοιγμα της απομάκρυνσης της εξαγωγής του γρασιδιού.
18. Ποτέ μην σηκώνετε και μην μετακινείτε το χλοοκοπτικό σας ενώ λειτουργεί ο κινητήρας του.
19. Κρατήστε όλες τις βίδες και τα παξιμάδια σφιχτά δεμένα για να είσαστε σίγουροι ότι το χλοοκοπτικό σας είναι σε ασφαλή λειτουργική κατάσταση.
20. Ελέγξτε τις λεπίδες κοπής συχνά για φθορά ή κάποια παραμόρφωση.
21. Αντικαταστήστε φθαρμένα ή κατεστραμμένα κομμάτια για ασφάλεια.

Περιγραφή

1. Μοχλός
2. Κομβίο ασφάλειας
3. Κλιπ καλωδίου
4. Πίσω προστασία
5. Κινητήρας
6. Ροδές
7. Σάκος συλλογής γρασιδιού
8. Ρυθμιστής ύψους κοπής
9. Κάτω μπάρα
10. Συγκρατητής καλωδίου
11. Άνω μπάρα
12. Βίδα ρύθμισης ύψους

Τεχνικά Χαρακτηριστικά

EM4600

Τάση	230-240~50Hz
Ισχύς	1800W
Ταχύτητα εν κενό	2850 rpm
Πλάτος κοπής	460mm
Ύψος κοπής	35-75mm
Χωρητικότητα δοχείου	45L
Βάρος	22.6 kg

Συναρμολόγηση

Μπάρα χειρός

1. Περαστέ τις βίδες στις τρύπες στην πλακά σύνδεσης.
2. Περαστέ την πλακά μόνωσης στις βίδες που εξέχουν
3. Ευθυγραμμίστε και περαστέ την λαβή στις δυο βίδες και εφαρμόστε την λαβή με την πλακά μόνωσης και την πλακά σύνδεσης.
4. Βιδώστε με τιμά ρύθμισης ύψους (12)
5. Επαναλάβετε και στην απέναντι μεριά
6. Τοποθετήστε την πάνω λαβή στην κάτω λαβή, εισάγετε τις βίδες ρύθμισης και σφίξτε καλά.
   Σημ.: Σφίξτε όσο μπορείτε με το χέρι σας και μην υπερβάλετε στο σφίξιμο μιας και θα χρειαστεί να ξεσφίξετε αυτή την βίδα κάποια στιγμή για α να ρυθμίσετε το ύψος για αποθήκευση.
7. Επαναλάβετε με τον ίδιο τρόπο και για την απέναντι μεριά.
8. Τοποθετήστε τον ασυγκράτητη του καλωδίου (10) στην πάνω λαβή (7).
9. Χρησιμοποιήστε το κλιπ του καλωδίου (3) για να κρατήσετε το καλώδιο στην θέση του.

Εγκαθιστώντας τον συλλέκτη χόρτου

- Σηκώστε το καπάκι του εκτοξευτήρα (4) στο πίσω μέρος του χλοοκοπτικού.
- Περαστέ τον συλλέκτη γρασιδιού (7) κάτω από τα χειριστήρια, ευθυγραμμίστε τα πιαστράκια και τοποθετήστε τον συλλέκτη στην θέση του. (εικ.8)
- Χαμηλώστε το πίσω καπάκι(4) έτσι ώστε να ακουμπήσει πάνω στον συλλέκτη χόρτου.

Χρήση

Ρυθμίζοντας το ύψος κοπής
Σημείωση: Σταματήστε, απελευθερώστε τον διακόπτη και περιμένετε μέχρι να σταματήσει να γυρνάει ο κινητήρας του εργαλείου σας. Οι λεπίδες σταματούν να γυρνάνε κάποια δευτερόλεπτα αφότου έχει σταματήσει να γυρνάει ο κινητήρας σας.

Για το πρώτο κόψιμο της σεζόν ένα υψηλό ύψος κοπής πρέπει να επιλεχθεί.

1. Κινήστε τον μοχλό ρύθμισης ύψους (8) πλαγιά ώστε να ξεκλειδώσει από την θέση του.
2. Τραβήξτε τον μοχλό προς τα πίσω(8) για να χαμηλώσετε το ύψος κοπής. Πιέστε αντίθετα ώστε να αυξήσετε το ύψος κοπής.
3. Απελευθερώστε τον μοχλό στην επιθυμητή θέση, βεβαιωμένοι ότι έχει κλειδώσει σωστά στην θέση του.

Ενεργοποίηση και απενεργοποίηση
Σημ.: Οι λεπίδες συνεχίζουν να γυρνάνε για κάποια δευτερόλεπτα μετα την απενεργοποίηση του κινητήρα. Αφήστε τις λεπίδες να σταματήσουν την κίνηση τους πριν ξαναενεργοποιήσετε τον κινητήρα σας. Μην ενεργοποιείτε και απενεργοποιείτε συνεχιζόμενα τον κινητήρα σας.

Ενεργοποίηση

1. Ρυθμίστε το ύψος κοπής στο επιθυμητό επίπεδο.
2. Πιέστε και κρατήστε πιεσμένο το κουμπί ασφάλειας. (2)
3. Πιέστε το διακόπτη (1) προς την λαβή για ενεργοποίηση (Εικ 10)
4. Απελευθερώστε το κουμπί ασφάλειας.

Απενεργοποίηση
Απελευθερώστε τον διακόπτη.
Κόψτε το γρασίδι
Τοποθετήστε την χλοοκοπτική σας στην άκρη του γρασιδιού που θέλετε να κόψετε όσο το δυνατόν πιο κοντά στην παροχή ρεύματος. Προχωρήστε κινούμενοι σε αντίθετη κατεύθυνση από το σημείο της παροχής ρεύματος.
Τοποθετήστε το καλώδιο στην αντίθετη μεριά από την θέση σας. Τοποθετήστε το καλώδιο σας στο κομμάτι που είναι ήδη κομμένο στο τέλος κάθε ανάστροφης,
ΠΡΟΣΟΧΗ! Όταν εργάζεστε με το χλοοκοπτικό μην αφήνετε το χλοοκοπτικό σας να εργάζεστε σε ιδιαίτερες σκληρές καταστάσεις. Μην ζορίζετε το μηχάνημα σας. Όταν οι λεπίδες εργάζονται και δε επαρκεί η δύναμη του κινητήρα σας θα ακούσετε μια αλλαγή στο ήχο του. Όταν αυτό συμβεί σταματήστε άμεσα την εργασία σας και αυξήστε το ύψος κοπής. Αν συνεχίσετε να εργάζεστε με τον κινητήρα του εργαλείου σας να ζορίζετε τόσο τότε υπάρχει κίνδυνος να καταστρέψετε τον κινητήρα του εργαλείου σας.

Υψηλή βλάστηση

1. Περιοχές με ιδιαίτερα υψηλή βλάστηση πρέπει να κόβονται χωρίς την σακούλα συλλογής τοποθετημένη στην χλοοκοπτική μου.
2. Αν απαιτείτε συλλογή υπολειμμάτων πρώτα κόψτε την περιοχή χρησιμοποιώντας την υψηλότερη ρύθμιση ύψους κοπής, με την σακούλα συλλογής χόρτου τοποθετημένη.
3. Δώστε χρόνο στην χλοοκοπτική σας να στεγνώσει.
4. Τοποθετήστε τον σάκο συλλογής χόρτου και κουρέψτε την περιοχή σας χρησιμοποιώντας το μέγιστο ύψος κοπής.
5. Προοδευτικά χαμηλώστε το ύψος κοπής και περαστέ την περιοχή ξανά μέχρι το κατάλληλο ύψος γρασιδιού.

Σημ.: Για να αποφύγετε ζημιά στο γρασίδι σας μην κόβεται το γρασίδι σας πάνω από το 1/3 κάθε φορά.
Σημ.: Όταν οι λεπίδες σας κολλήσουν ή αν ο κινητήρας του εργαλείου σας υπερφορτωθεί τότε αφαιρέστε την παροχή ρεύματος. Καθαρίστε τις λεπίδες και κάθε εμπόδιο στην λειτουργεία του εργαλείου σας και περιμένετε μερικά λεπτά πριν επανεκτιμήσετε το εργαλείο σας.

Συντήρηση
Για την πρώτη κοπή της σεζόν επιλέξτε ένα υψηλό ύψος κοπής.

Ασφάλεια
Πριν από κάθε εργασία συντήρησης, ελέγχου ή επιθεώρησης του εξοπλισμού μας προχωρήστε στα παρακάτω.
1. Βεβαιωθείτε ότι η λεπίδα έχει σταματήσει τελείως την περιστροφή της.
2. Το χλοοκοπτικό μας είναι αποσυνδεμένο από την παροχή ρεύματος.

Πριν από κάθε χρήση
ΠΡΟΣΟΧΗ: Προσέξτε ιδιαίτερα κατά την διαδικασία να γυρίσετε την χλοοκοπτική σας για επιθεώρηση ή καθάρισμα.
1. Αφαιρέστε τυχόν υπόλοιπα κοπής από τον μοχλό ρύθμισης ύψους κοπής, το φίλτρο αέρα και γενικότερα όλα τα στοιχεία του εργαλείου σας.
2. Ελέγξτε ότι ο σάκος συλλογής χόρτου είναι άδειος και ότι επιθεωρήστε τον για σημάδια φθοράς.
3. Ελέγξτε την κατάσταση του πίσω καπακιού
4. Ελέγξτε την φθορά στις λεπίδες κοπής. Σημ.: φορές σκληρά γάντια κατά τον έλεγχο της λεπίδας και κατά τυχόν κάθε διεργασία αλλαγής αξεσουάρ.
5. Ελέγξτε ότι η λεπίδα σας δεν έχει σπάσει η λυγίσει με αφύσικο τρόπο.
6. Ελέγξτε την κατάσταση της λεπίδας σας και της ανάρτησης της.
7. Ελέγξτε ότι η βίδα που συγκρατεί όλη την κατασκευή είναι καλά βιδωμένη.
8. Ελέγξτε την παροχή ρεύματος.
9. Επιθεωρήστε το διακόπτη λειτουργίας και το κομβίο ασφάλειας
10. Ελέγξτε ότι όλες οι βίδες και τα παξιμάδια είναι στην θέση τους σφιχτά δεμένα.

ΠΡΟΣΟΧΗ! Αν σημάδια φθοράς βρεθούν η χλοοκοπτική σας δεν πρέπει να χρησιμοποιηθεί μέχρι να επισκευαστεί από κάποιον αρμόδιο τεχνικό.

Λιπάνετε τις ροδές, τα σημεία τριβής και τους συνδέσμους μετα από 25 ώρες χρήσης.
Αντικαταστήστε την λεπίδα κοπής μετα από 50 ώρες λειτουργίας.
Γενική συντήρηση

1. Αφαιρέστε όλα τα υπολείμματα γρασιδιού από την κορυφή και το κάτω μέρος της χλοοκοπτική, όπως επίσης από του αεραγωγούς αέρα αμέσως μετα την κάθε χρήση.
2. Συγκρότημα κινητήρα. Το συγκεκριμένο συγκρότημα δεν χρειάζεται κάποια επισκευή και δεν επιτρέπεται οποιαδήποτε εργασία service από μη εξουσιοδοτημένο προσωπικό.
3. Ο διακόπτης λειτουργίας και το μποτών ασφάλειας δεν χρειάζονται κάποια εργασία συντήρησης και δεν πρέπει να επιθεωρούνται από άλλον εκτός των εξουσιοδοτημένων τεχνικών.

Λεπίδα κοπής

1. Η λεπίδα κοπής έχει κοφτερές ακμές. Φοράτε πάντα γάντια ασφάλειας για να προστατεύσετε τα χεριά σας όταν εργάζεστε κοντά στις λεπίδες.
2. Εργάζεστε πάντα μακριά από τις λεπίδες για να αποφύγετε πιθανότητες τραυματισμού.
3. Προσεχτεί ιδιαίτερα όταν γυρνάτε ή σηκώνετε την χλοοκοπτική σας.
4. Είναι προτεινόμενο να αντικαθιστάτε της λεπίδες κάθε δυο χρονιά ή κάθε 50 ώρες λειτουργίας, ανάλογα πιο θα έρθει πρώτο.
5. Φθαρμένες ή κατεστραμμένες λεπίδες θα πρέπει να αντικαθίσταται αμέσως.

Αλλαγή λεπίδων. (Εικ 11)

1. Γυριστέ το χλοοκοπτικό σας στο πλάι.
2. Κρατήστε, χρησιμοποιώντας γάντια το ένα άκρο της λεπίδας.
3. Αφαιρέστε την βίδα συγκράτησης χρησιμοποιώντας το παρεχόμενο κλειδί.
4. Προσεκτικά αφαιρέστε την λεπίδα
5. Βεβαιωθείτε ότι η νέα λεπίδα είναι τοποθετημένη σωστά στην θέση της με τις γυρισμένες πλευρές να κοιτάνε προς τον κινητήρα.
6. Τοποθετήστε την καινούργια λεπίδα στην θέση της με τις ασφάλειες τις.
7. Τοποθετήστε το παξιμάδι συγκράτησης και σφίξτε
8. ΕΠΕ[ιατρέψτε το χλοοκοπτικό σα σε όρθια θέση.

Παροχή ρεύματος

Πριν από την χρήση ελέγξτε το καλώδιο για φθορά ή για οποιαδήποτε ζημιά μπορεί να έχει από ηλικία.

Μην χρησιμοποιείτε κάποιο εργαλείο αν το καλώδιο τροφοδοσίας ρεύματος είναι φθαρμένο ή καταστρωμένο

ΠΡΟΣΟΧΗ: Όλες οι ηλεκτρολογικές εργασίες και επιθεωρήσεις πρέπει να γίνουν από εξουσιοδοτημένο τεχνικό.

Αποθήκευση για μεγαλύτερη περίοδο

Σημείωση! Για να βεβαιωθείτε ότι το χλοοκοπτικό σας είναι διατηρημένο στην καλύτερη δυνατόν κατάσταση προχωρήστε στις παρακάτω εργασίες για αποθήκευση άνω του ενός μηνά.

1. Καθαρίστε όλες τις περιοχές του χλοοκοπτικού σας. Βεβαιωθείτε ότι ο σάκος συλλογής χόρτου είναι άδειος και καθαρός.
2. Λιπάνετε τις ροδές, τα σημεία που απαιτούν λίπανση και τους συνδέσμους.
3. Καλύψτε κάθε μέρος του εργαλείου σας χωρίς βαφή με λαδί ώστε να αποφύγετε τυχόν διάβρωση.
4. Καλύψτε το εργαλείο σας με ένα σεντόνι για να αποφύγετε τυχόν διάβρωση.

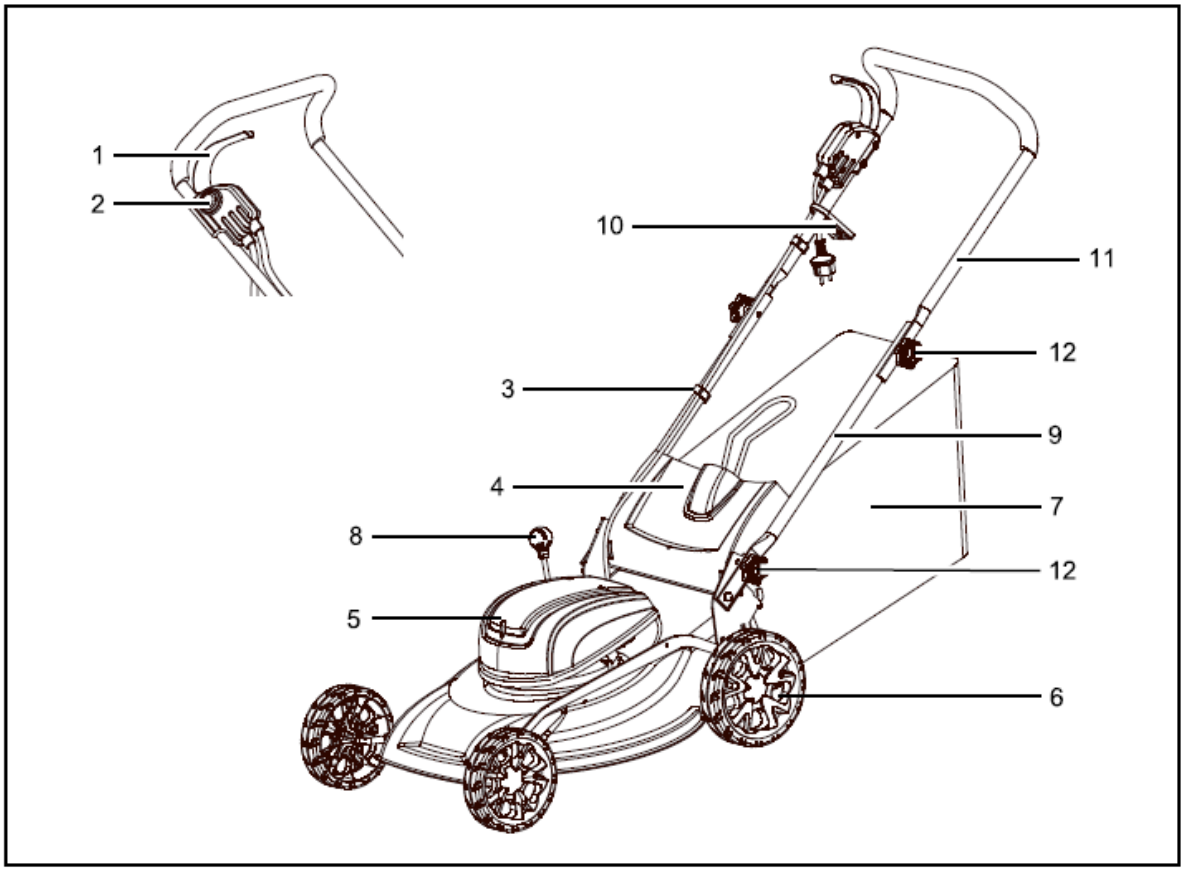

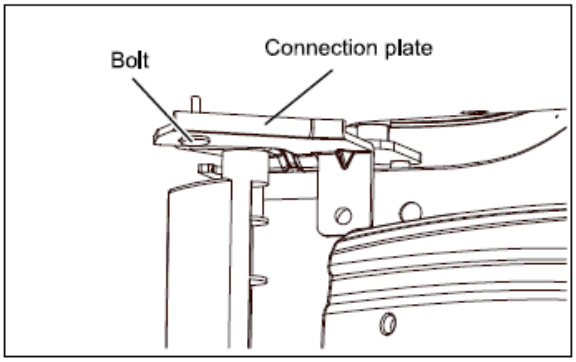

1

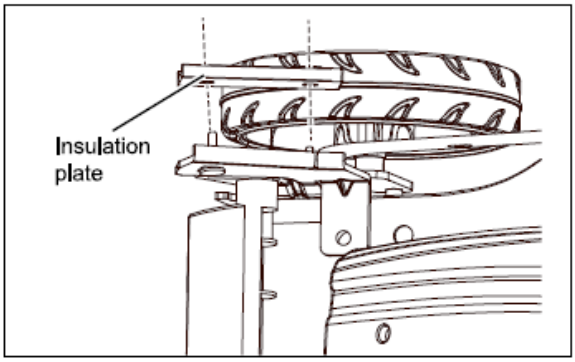

2

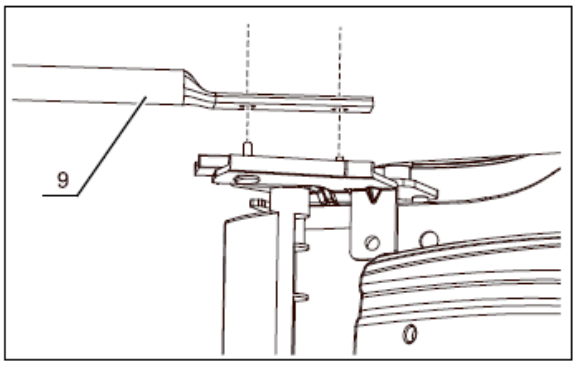

3

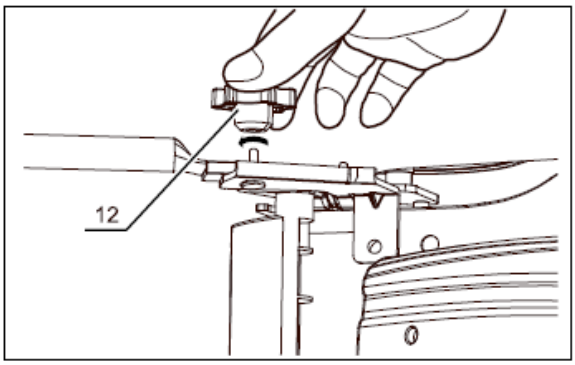

4

www.NakayamaTools.com

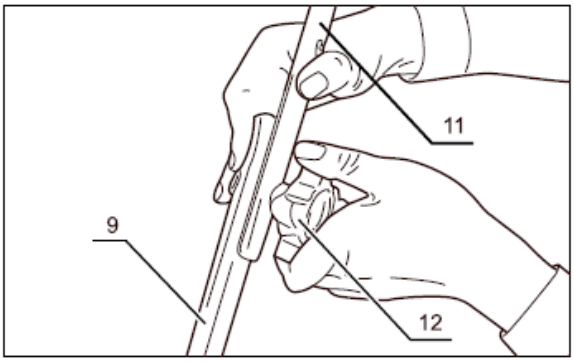
11
9
12

5

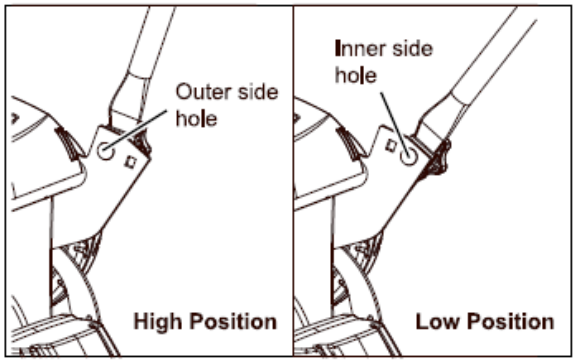
Outer side hole
Inner side hole
High Position
Low Position

6

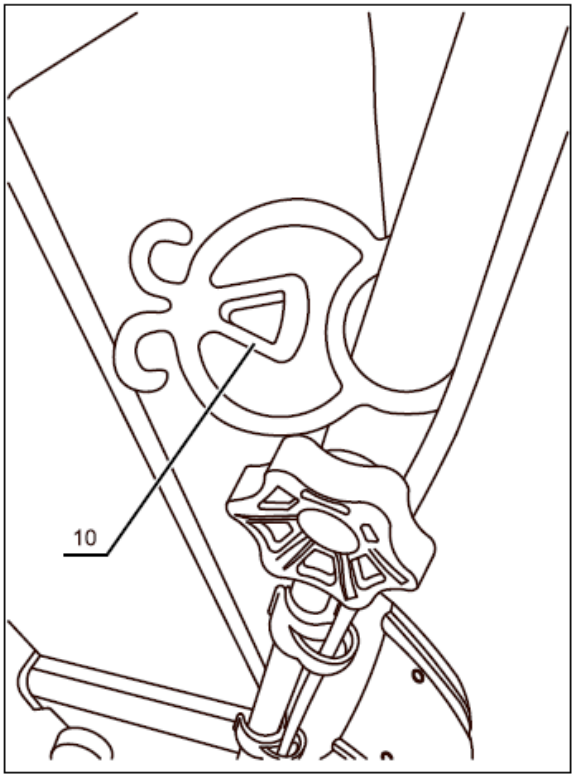
10

7

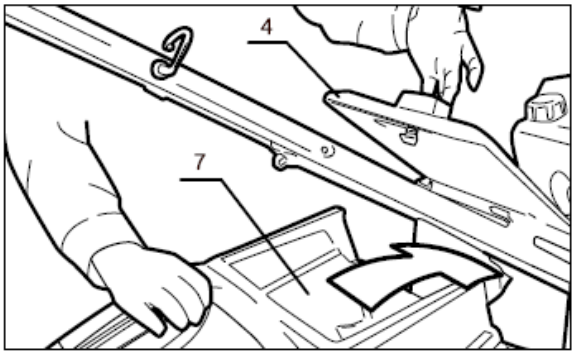
4
7

8

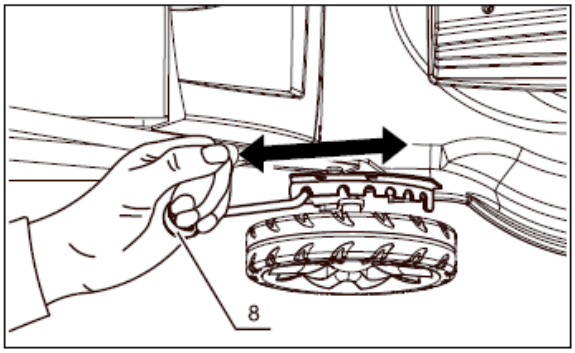
8

9

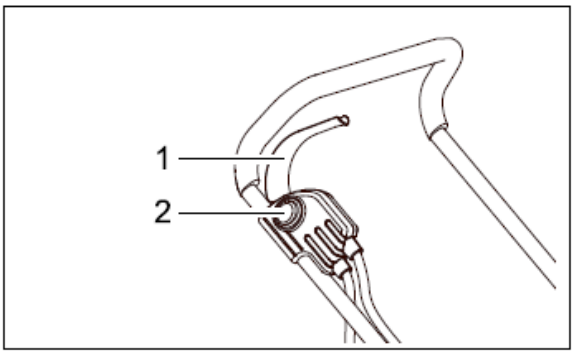
1
2

10

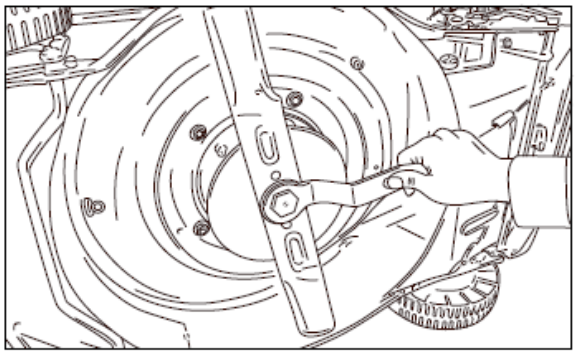

11

THANK YOU FOR BUYING A NAKAYAMA **PRODUCT. To ensure your safety and satisfaction, carefully read through this OWNER'S MANUAL before using the product.**

General Safety Rules

WARNING! Read all instructions Failure to follow all instructions listed below may result in electric shock, fire and/or serious injury. The term "power tool" in all of the warnings listed below refers to your mains-operated (corded) power tool or battery-operated (cordless) power tool.

SAVE THESE INSTRUCTIONS

1) Work area

a) **Keep work area clean and well lit.** Cluttered and dark areas invite accidents.

b) **Do not operate power tools in explosive atmospheres, such as in the presence of flammable liquids, gases or dust.** Power tools create sparks which may ignite the dust or fumes.

c) **Keep children and bystanders away while operating a power tool.** Distractions can cause you to lose control.

2) Electrical safety

a) **Power tool plugs must match the outlet. Never modify the plug in any way. Do not use any adapter plugs with earthed (grounded) power tools.** Unmodified plugs and matching outlets will reduce risk of electric shock

b) **Avoid body contact with earthed or grounded surfaces such as pipes, radiators, ranges and refrigerators.** There is an increased risk of electric shock if your body is earthed or grounded.

c) **Do not expose power tools to rain or wet conditions.** Water entering a power tool will increase the risk of electric shock.

d) **Do not abuse the cord. Never use the cord for carrying, pulling or unplugging the power tool. Keep cord away from heat, oil, sharp edges or moving parts.** Damaged or entangled cords increase the risk of electric shock.

e) **When operating a power tool outdoors, use an extension cord suitable for outdoor use.** Use of a cord suitable for outdoor use reduces the risk of electric shock.

3) Personal safety

a) **Stay alert, watch what you are doing and use common sense when operating a power tool. Do not use a power tool while you are tired or under the influence of drugs, alcohol or medication.** A moment of inattention while operating power tools may result in serious personal injury.

b) **Use safety equipment. Always wear eye protection.**Safety equipment such as dust mask, non-skid safety shoes, hard hat, or hearing protection used for appropriate conditions will reduce personal injuries.

c) **Avoid accidental starting. Ensure the switch is in the off-position before plugging in.** Carrying power tools with your finger on the switch or plugging in power tools that have the switch on invites accidents.

d) **Remove any adjusting key or wrench before turning the power tool on.** A wrench or a key left attached to a rotating part of the power tool may result in personal injury.

e) **Do not overreach. Keep proper footing and balance at all times.** This enables better control of the power tool in unexpected situations.

f) **Dress properly. Do not wear loose clothing or jewellery. Keep your hair, clothing and gloves away from moving parts.** Loose clothes, jewellery or long hair can be caught in moving parts.

g) **If devices are provided for the connection of dust extraction and collection facilities, ensure these are connected and properly used.** Use of these devices can reduce dust-related hazards.

4) Power tool use and care

a) **Do not force the power tool. Use the correct power tool for your application.** The correct power tool will do the job better and safer at the rate for which it was designed.

b) **Do not use the power tool if the switch does not turn it on and off.** Any power tool that cannot be controlled with the switch is dangerous and must be repaired.

c) **Disconnect the plug from the power source before making any adjustments, changing accessories, or storing power tools.** Such preventive safety measures reduce the risk of starting the power tool accidentally.

d) **Store idle power tools out of the reach of children and do not allow persons unfamiliar with the power tool or these instructions to operate the power tool.** Power tools are dangerous in the hands of untrained users.

e) **Maintain power tools. Check for misalignment or binding of moving parts, breakage of parts and any other condition that may affect the power tools operation. If damaged, have the power tool repaired before use.** Many accidents are caused by poorly maintained power tools.

f) **Keep cutting tools sharp and clean.** Properly maintained cutting tools with sharp cutting edges are less likely to bind and are easier to control.

g) **Use the power tool, accessories and tool bits etc., in accordance with these instructions and in the manner intended for the particular type of power tool, taking into account the working conditions and the work to be performed.** Use of the power tool for operations different from intended could result in a hazardous situation.

5) Service

a) **Have your power tool serviced by a qualified repair person using only identical replacement parts.** This will ensure that the safety of the power tool is maintained.

INSTRUCTIONS FOR SAFE HANDLING

1. Make sure that the tool is only connected to the voltage marked on the name plate.
2. Never use the tool if its cover or any bolts are missing. If the cover or bolts have been removed, replace them prior to use. Maintain all parts in good working order.
3. Always secure tools when working in elevated positions.
4. Never touch the blade or other moving parts during use.
5. Never start a tool when its rotating component is in contact with the workpiece.
6. Never lay a tool down before its moving parts have come to a complete stop.
7. **ACCESSORIES:** The use of accessories or attachments other than those recommended in these instructions might present a hazard.
8. REPLACEMENT PARTS: When servicing use only identical replacement parts.

SPECIFIC SAFETY RULES FOR LAWNMOWER

1. Never allow children or people unfamiliar with these instructions to use the lawnmower.
2. This appliance is not intended for used by persons (includiing children) with reduced physical,sensory or mental capabilities, or lack of experience and knowledge, unless they have been given supervision or instruction concerning use of the appliance by a person responsible for their safety.
   Children should be supervised to ensure that they do not play with the applinance.
3. Never mow while people, especially children or pets, are nearby.
4. Do not operate the lawnmower when barefoot or wearing open sandals, always wear substantial footwear and long trousers.
5. Thoroughly inspect the area where the lawnmower is to be used and remove all stones, sticks, wires, bones and other foreign objects.
6. Before using, always visually inspect to see that the blades, blade bolts and cutter assembly are not worn or damaged. Replace worn or damaged blades and bolts in sets to preserve balance.
7. Mow only in daylight or in good artificial light.
8. Avoid operating the lawnmower in wet grass, where feasible.
9. Walk, never run.
10. Never operate the appliance with defective guards or shields, or without safety devices, for example deflectors and/or grass catchers in place.
11. Mowing on banks can be dangerous:
    - Do not mow excessively steep slopes.
    - Always be sure of your footing on slopes or wet grass.
    - Mow across the face of slopes - never up and down.
    - Exercise extreme caution when changing direction on slopes.
12. Use extreme caution when stepping back or pulling the lawnmower towards you.
13. Never mow by pulling the mower towards you.
14. Stop the blades if the lawnmower has to be tilted for transportation when crossing surfaces other than grass and when transporting the lawnmower to and from the area to be mowed.
15. Do not tilt the machine when starting or switching on the motor, except if the machine has to be tilted for starting in long grass. In this case, do not tilt it more than absolutely necessary and tilt only the part which is away from the operator. Always ensure that both hands are in the operating position before returning the machine to the ground.
16. Switch on the lawnmower according to instructions and with feet well away from the blades.
17. Do not put hands or feet near or under rotating parts. Keep clear of discharge opening at all times.
18. Never pick up or carry the lawnmower while the motor is running.
19. Keep all nuts, bolts and screws tight to be sure that the lawnmower is in safe working condition.
20. Check the grass catcher frequently for wear or deterioration.
21. Replace worn or damaged parts for safety.

DESCRIPTION

1. Switch lever
2. Safety button
3. Cable retainer
4. Rear deflector
5. Motor
6. Wheel
7. Grass catcher
8. Cutting height adjustment lever
9. Lower handle bar
10. Cable cleat
11. Upper handle bar
12. Locking knobs

EM 4600

Voltage	230~240V~50Hz
Power input	1,800W
No load speed	2,850min^{-1}
Cutting width	460mm
Cutting height	35~75mm
Collection box capacity	45L
Net weight	22.6kg

ASSEMBLY

HANDLE BAR

1. Push the bolt through the holes of connection plate. (Fig. 1)
2. Align the two holes of insulation plate onto the bolt and pin, make sure the insulation plate and connection plate fit closely. (Fig. 2)
3. Align the two holes of lower handle onto the same bolt and pin, make sure the lower handle and insulation plate fit closely. (Fig. 3)
4. Tighten the locking knobs (12) onto the bolt. (Fig. 4)
5. Repeat on the other side.
6. Position the upper handle bar to the lower handle bar. Insert the locking knobs (12) and tighten. (Fig. 5)

   NOTE! Hand tighten only as this knob needs to be released for storage.
7. Repeat on the other side.

NOTE! While assembling the lower handle to baseplate, you can choose holes either inner side or outer side, to adjust the handle in your comfortable operation height. (Fig. 6)

8. Position the cable cleat (10) in the upper handle. (Fig. 7)
9. Use cable retainer (3) to keep cable in place.

CABLE CLEAT

The power supply cable should be inserted and looped around the Cable cleat, this will remove any strain being placed on the Switch control unit.

ATTACHING THE GRASS CATCHER

1. Raise the rear deflector (4) on the mower deck.
2. Pass the grass catcher (7) under the handle bar, align the attachment hooks and place the grass catcher in to position. (Fig. 8)
3. Lower the rear deflector, so that it now rests on the grass catcher.

OPERATION

ADJUSTING THE CUTTING HEIGHT

NOTE! Stop, release switch lever and wait until the motor stops before adjusting height. The blades continue to rotate for a few seconds after the machine is switched off, a rotating blade can cause injury.

For the first cut of the season, a high cutting adjustment should be selected.

1. Move the cutting height adjustment lever (8) sideways, to disengage it from the locking notch.
2. Pull the lever (8) backwards to lower the cut height. Push forwards to raise the cut height. (Fig. 9)
3. Release the lever in the required position, ensuring that it locks firmly into one of the five notched settings.

STARTING AND STOPPING

NOTE: The blade continues to rotate for a few seconds after the machine is switched off. Allow the motor/blade to stop rotating before switching "on" again. Do not rapidly switch off and on.

Starting:

1. Set the mower to the required 'cutting height'.
2. Press and hold the safety button (2).
3. Squeeze the switch lever (1) towards the handle. (Fig. 10)
4. Release the safety button.

Stopping:

Release the switch lever.

MOWING

Place the lawnmower on the edge of the lawn, as close to the power point as possible. Work away from the power point.

Position the cable to opposite side (already cut) at the end of each turn.

WARNING! When mowing do not allow the motor to labour particularly in heavy conditions. When the motor labours the speed of the motor drops and you will hear a change in the motor sound, when this occurs stop mowing, release the switch lever and raise the height of cut. Failure to do so could damage the machine.

HEAVY GROWTH

1. Areas of heavy growth should be mown without collecting the clippings.
2. If collection is required, firstly mow the area using the maximum cutting height setting, without the grass collection bag attached.
3. Allow the clippings to dry out.
4. Attach the grass collection bag and mow the area, again using the maximum cutting height setting.
5. Progressively lower the cutting height setting and mow the area again until the required finish is obtained.

NOTE! To prevent damage to the grass, do not remove more than one third of the grass's height on any one cut.

NOTE! When the blade becomes jammed or if the motor is overloaded, remove the plug from the power supply. Clear any obstruction and wait for a few minutes before continuing to use the mower.

MAINTENANCE

For the first cut of the season, a high cutting adjustment should be selected.

SAFETY

Before any inspection, maintenance or cleaning of the mower is conducted.

1. Ensure that the cutting blade has fully stopped rotating.
2. The mower is disconnected from the mains power supply.

BEORE EACH USE

NOTE! Care should be taken when turning the mower unit for inspection or cleaning.

1. Remove any grass and debris from around the cutting height adjustment lever, the air filter in the cowl and the underside of the mower deck.
2. Ensure the grass collection bag is empty, and inspect for signs of damage.
3. Check the condition of the rear deflector, along with the mower deck.
4. Inspect the condition of the cutting blade - note: wear strong gloves when working with or around the cutting blade.
5. Ensure that the cutting blade is not bent or cracked.
6. Check the condition of the blade and it's mountings.
7. Check that the fixing bolt is secure.
8. Check the power supply cable
9. Inspect the 'Switch control & safety button'.
10. Check that all securing nuts and bolts are tight.

WARNING! If signs of damage are found, the mower unit should not be used until fully repaired by a qualified person.

LUBRICATE THE WHEELS, PIVOT POINTS AND LINKAGES AFTER 25 HOURS OF USE

REPLACE THE CUTTING BLADE AFTER 50 HOURS OF USE

GENERAL MAINTENANCE

1. Remove all grass debris from the top and underside of the mower deck, as well as from around the ventilation holes, immediately after use - note: wear strong gloves when working with or around the cutting blade.
2. Motor unit - this motor unit is maintenance free and should not be accessed by anyone other than an approved maintenance engineer.
3. Switch control & safety button - is maintenance free and should not be accessed by anyone other than a approved maintenance engineer.

CUTTING BLADE

1. The cutting blade has sharp edges, always wear strong gloves to protect your hands when working with or around the cutting blade.
2. Always work away from the cutting edges of the blade to avoid the risk of injury.
3. Care should be taken when turning or lifting the mower unit.
4. It is recommended that the cutting blade is replaced every two years or after 50 hours operation, which ever occure the sooner.
5. Damaged or worn blades should by replaced immediately.

BLADE REPLACEMENT (Fig. 11)

1. Turn the mower unit on to its side.
2. Firmly grip the end of the cutting blade - with a gloved hand.
3. Remove the fixing bolt, with the spanner provided.
4. Carefully remove the cutting blade.
5. Ensure that the 'New' cutting blade is the correct way up, with the turned edges facing towards the motor.
6. Locate the 'New' blade into position on the carrier pins.
7. Secure the fixing bolt and tighten.
8. Return the mower unit to an upright position.

POWER SUPPLY CABLE

Before use, the power supply cable should be inspected for signs of damage or ageing.

DO NOT USE ANY POWER TOOLS IF THE CABLE IS DAMAGED OR WORN.

NOTE! All electrical inspections and repairs should be conducted by a qualified electrician.

STORAGE FOR LONGER PERIODS

NOTE! To ensure your mower is maintained in good working order, if the storage period exceeds one month it is important that the following is adopted:

1. Clean all areas of the mower, ensure that the grass collection box is empty and clean.
2. Lubricate the wheels, pivot points and linkages.
3. Cover all metal parts with oil to prevent corrosion.
4. Cover the mower with a protective sheet and store in a dry area.